tuvio

Инструкция
пользователя



TCM01EM

Кофеварка

Рады встрече. Мы — Tuvio, бренд удобной бытовой техники, придуманный в Яндексе.

Рекомендуем внимательно прочитать инструкцию, чтобы ознакомиться с особенностями устройства и техникой безопасности. Советуем сохранить руководство — к нему можно обратиться, если возникнут вопросы.

Содержание

01

Техника безопасности 5

1.1 Общие меры предосторожности 5
1.2 Меры предосторожности при работе с электричеством 6
1.3 Меры предосторожности при эксплуатации 7
1.4 Правила хранения и транспортировки 8
1.5 Правила утилизации 9

02

Описание устройства 10

2.1 Описание кофеварки 10
2.2 Панель управления 12
2.3 Переключатель режимов 12
2.4 Рожок 12

03

Подготовка к использованию 13

04

Дополнительные настройки 15

05

Приготовление напитков 17

5.1 Включение и предварительный нагрев 19
5.2 Эспрессо 19

5.3 Двойной эспрессо 20
5.4 Горячая вода 20
5.5 Вспенивание вручную 20

06

Техническое обслуживание и уход 22

6.1 Общие рекомендации 22
6.2 Очистка деталей кофеварки 23
6.3 Удаление накипи 24

07

Устранение неполадок 26

08

Гарантия 30

Негарантийные случаи 30

09

Технические характеристики 31

10

Комплектация 33

Техника безопасности

01

1.1 Общие меры предосторожности

- Устройство предназначено для приготовления кофе в домашних и иных аналогичных условиях (например, кафе или магазинах). Не используйте его на открытом воздухе, а также в коммерческих или промышленных целях.

- Перед использованием устройства прочитайте инструкцию пользователя.

- Изготовитель не несёт ответственности в случае несоблюдения правил техники безопасности и положений настоящей инструкции.

- Устройство не предназначено для использования лицами (включая детей) с пониженными физическими, сенсорными или умственными способностями или при отсутствии у них жизненного опыта или знаний, если они не находятся под присмотром или не проинструктированы об использовании устройства лицом, ответственным за их безопасность.

- Не позволяйте детям играть с устройством.
- Храните устройство в недоступном для детей месте.
- Изготовитель оставляет за собой право без дополнительного уведомления вносить незначительные изменения в конструкцию устройства, не влияющие кардинально на его безопасность, работоспособность и функциональность.

1.2 Меры предосторожности при работе с электричеством

- Подключайте устройство только к сети с напряжением, соответствующим маркировке на корпусе.
- Для зарядки устройства используйте только шнур питания, входящий в комплект поставки.
- Используйте удлинители, рассчитанные на потребляемую мощность устройства, — несоответствие характеристик может привести к короткому замыканию или возгоранию.
- Во избежание удара электрическим током:
  – не дотрагивайтесь мокрыми руками до вилки или любой другой части устройства, находящейся под напряжением;
  – не погружайте устройство или шнур питания в воду или другие жидкости;
  – не прикасайтесь к металлическим частям вилки при отключении и включении устройства.
- Не помещайте устройство в воду или под струю воды.
- Если устройство, подключённое к электросети, оказалось в воде, не погружайте руки в воду и не прикасайтесь к нему, немедленно отключите устройство от электросети и обратитесь к квалифицированному специалисту.
- После использования или перед очисткой устройства отключите его от электросети.

- Следите за тем, чтобы шнур питания не был зажат, не перекручивался и не попадал на острые края предметов. Случайное повреждение шнура питания может привести к неполадкам, которые не соответствуют условиям гарантии, а также поражению электротоком.

- При повреждении шнура питания его замену должен производить квалифицированный специалист.

1.3 Меры предосторожности при эксплуатации

- Во избежание короткого замыкания и выхода устройства из строя не храните и не используйте его в среде с температурой выше 40 °C или ниже 0 °C и в помещениях с повышенной влажностью.

- Не используйте устройство рядом с легковоспламеняющимися и взрывоопасными материалами, так как это может привести к возгоранию или взрыву. Держите устройство вдали от источников огня и тепла, чтобы избежать деформации корпуса.

- Не вставайте и не садитесь на устройство, не ставьте на него предметы.

- Не используйте аксессуары, которые не входят в комплект поставки.

- Переносите устройство, удерживая его двумя руками.

- Не разбирайте устройство самостоятельно и не вносите изменений в его конструкцию. Ремонт должен производиться исключительно квалифицированным специалистом. Непрофессионально выполненная работа может привести к поломке устройства и травмам.

- Прекратите использование и обратитесь к квалифицированному специалисту, если устройство имеет видимые повреждения и не работает должным образом.

- Кофеварку необходимо размещать на ровной, твёрдой и термостойкой поверхности во избежание её падения.

- Не используйте кофеварку без решётки и поддона для капель.

- Не наливайте в резервуар для воды горячую жидкость.
- Не допускайте использование кофеварки без воды.
- Не прикасайтесь к поверхности нагревательного элемента — она остаётся горячей после использования.

1.4 Правила хранения и транспортировки

- Храните устройство в сухом вентилируемом месте вдали от нагревательных приборов и попадания прямых солнечных лучей.
- Чтобы не повредить шнур питания, не наматывайте его на корпус. Всегда расправляйте шнур перед оставлением устройства на хранение.
- При транспортировке и хранении не подвергайте устройство механическому воздействию, которое может привести к повреждению устройства или нарушению целостности упаковки.
- Берегите упаковку устройства от попадания воды и других жидкостей.
- Рекомендуется использовать оригинальную упаковочную коробку.
- Не подвергайте устройство воздействию температур ниже 0 °C или выше 40 °C.

1.5 Правила утилизации



Такая маркировка означает, что эту кофеварку нельзя выбрасывать вместе с обычными бытовыми отходами. Для предотвращения возможного вреда окружающей среде и здоровью людей в результате неконтролируемого сброса отходов подойдите к вопросу утилизации ответственно и сдайте отслужившее устройство на переработку. Этим вы поспособствуете экологически безопасному повторному использованию материальных ресурсов.
Для возврата использованного устройства обратитесь в пункт раздельного сбора отходов или магазин, где оно было приобретено.
Так кофеварка будет отправлена на переработку, безопасную для окружающей среды.



Материалы кофеварки, помеченные этим знаком, можно переработать.

Описание устройства

02

2.1 Описание кофеварки

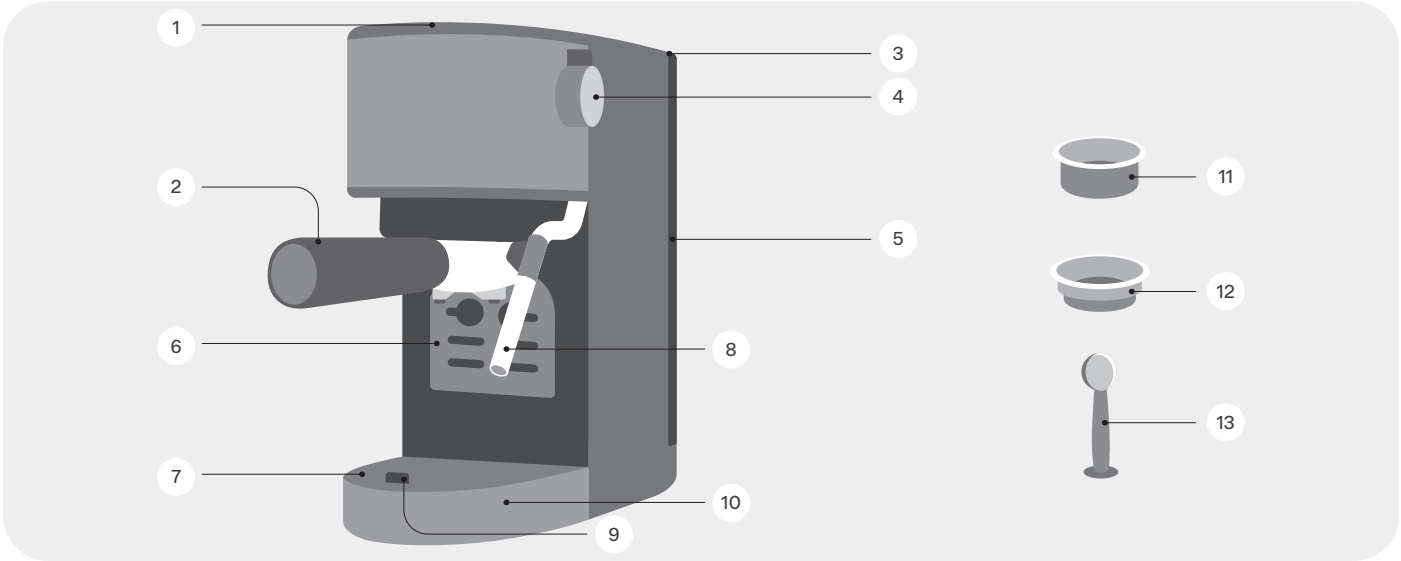

1. Панель управления
2. Рожок
3. Крышка резервуара для воды
4. Переключатель режимов
5. Резервуар для воды
6. Подставка для маленькой чашки
7. Решётка поддона для капель
8. Капучинатор
9. Индикатор заполнения поддона для капель
10. Поддон для капель
11. Фильтр для двойного эспрессо
12. Фильтр для эспрессо
13. Мерная ложка с темпером

2.2 Панель управления



2.3 Переключатель режимов



2.4 Рожок



Подготовка к использованию

03

- Снимите с кофеварки все упаковочные материалы.
- Перед первым использованием промойте тёплой водой с небольшим количеством нейтрального моющего средства для мытья посуды резервуар для воды, поддон для капель и его решётку, рожок, фильтры для кофе и мерную ложку с темпером.
- Установите кофеварку так, чтобы вокруг устройства было не менее 35 см свободного пространства сверху и 15 см — с боковых сторон.

Установите решётку на поддон для капель

- Поместите решётку на поддон для капель.
- Решётку следует установить так, чтобы на неё можно было поставить чашку для кофе, молока или горячей воды.
- Вставьте поддон для капель в кофеварку.

Поддон для капель оснащён индикатором, показывающим количество содержащейся в нём воды. Когда красный индикатор заполнения поддона для капель появится над поддоном, слейте жидкость из поддона для капель и очистите его.

Установите резервуар для воды

- Наполните резервуар для воды питьевой водой до отметки MAX, вставьте его в кофеварку и закройте крышку.

Первое включение

1. Подключите кофеварку к электросети. Раздастся звуковой сигнал, кнопка ⏻ начнёт мигать.

2. Нажмите кнопку ⏻. Загорятся кнопки ⏻, ☕, ☕, ♨ и красный индикатор.

3. Чтобы запустить процесс заполнения контура, нажмите любую кнопку, кроме ⏻.

4. Немного воды выльется в поддон для капель.

5. Когда красный предупреждающий индикатор погаснет, кофеварка перейдёт к предварительному нагреву. Во время предварительного нагрева кнопки ☕, ☕ и ♨ мигают.

6. После завершения предварительного нагрева кнопки перестанут мигать, раздастся два звуковых сигнала. Кофеварка перейдёт в режим ожидания.

Дополнительные настройки

04

Кофеварка может запомнить оптимальный для вас объём кофе.
Доступный диапазон настройки объёма:
Эспрессо: 20–100 мл.
Двойной эспрессо: 20–200 мл.

Настройка объёма напитка

1. Поставьте чашку под дозатор кофе.

2. Поверните переключатель режимов в положение . Загорятся кнопки и .

3. Нажмите кнопку напитка, объём которого вы хотите установить. Раздастся звуковой сигнал, кнопка выбранного напитка замигает.

4. Удерживайте кнопку выбранного напитка, пока количество подаваемого напитка не достигнет желаемого уровня.

5. Раздастся два звуковых сигнала. Кнопка будет мигать, пока не раздастся ещё один звуковой сигнал.

6. Поверните переключатель режимов в положение выключения режимов.

7. После приготовления настройка объёма сохранится.

Сброс до заводских настроек

1. Выключите кофеварку кнопкой ⏻.
2. Нажмите и удерживайте кнопки ☕ и ♨.
3. Раздастся два звуковых сигнала. Все кнопки и индикаторы будут мигать, пока не раздастся ещё один звуковой сигнал и кофеварка автоматически выключится.
4. Все параметры восстановятся до заводских настроек по умолчанию.

Приготовление напитков

05

- При каждом нажатии кнопки раздаётся звуковой сигнал.
- Чтобы заменить фильтр для кофе, вставьте кромку удерживаемого в руке фильтра в зазор между держателем сита и другим фильтром. Нажимайте удерживаемым фильтром вниз, чтобы извлечь зафиксированный фильтр, как показано на рисунке.
- Не прикасайтесь к горячей поверхности кофеварки.
- Не снимайте рожок во время приготовления напитков и подачи пара.

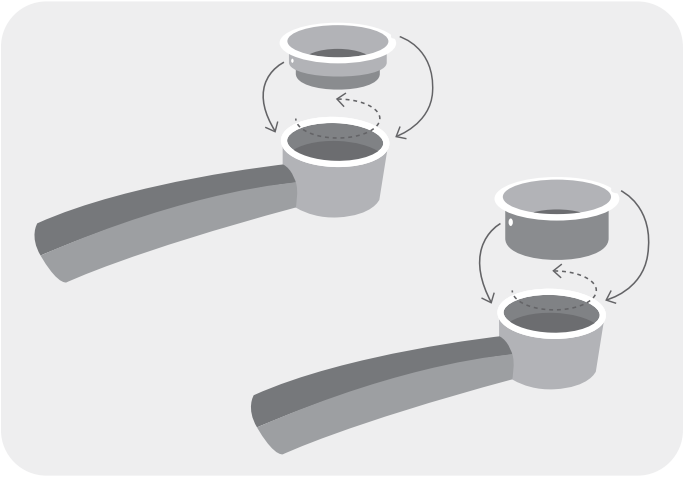

- Не доставайте рожок сразу после окончания приготовления напитка, он может быть очень горячим. Подождите 10 секунд, чтобы он остыл.
- Чтобы отменить приготовление напитка, нажмите кнопку, которой запустили процесс приготовления.
- После приготовления напитка поворачивайте переключатель режимов в положение выключения режимов.
- После приготовления напитка кофеварка автоматически перейдёт в режим ожидания.
- После приготовления напитка или подачи пара кофеварка сольёт немного воды в поддон для капель — это нормально.
- Если прибор не будет использоваться длительное время, включите питание и спустите пар в течение 3 минут.
- Если отключить питание во время спуска пара, кофеварка продолжит некоторое время подавать пар из-за остаточного тепла. Спуск пара прекратится сразу после поворота переключателя режимов из положения ♨/💧.
- Кофеварка автоматически отключается через 30 минут отсутствия действий.

5.1 Включение и предварительный нагрев

1. Подключите кофеварку к электросети. Раздастся звуковой сигнал, кнопка ⏻ начнёт мигать.
2. Нажмите кнопку ⏻.
3. После включения кофеварка перейдёт к предварительному нагреву. Во время предварительного нагрева кнопки ☕, ☕ и ♨ мигают.
4. После завершения предварительного нагрева кнопки перестанут мигать, раздастся два звуковых сигнала. Кофеварка перейдёт в режим ожидания.
5. Приготовьте напиток: эспрессо, двойной эспрессо.

5.2 Эспрессо

1. Поставьте чашку под дозатор кофе.
2. Вставьте фильтр для эспрессо в рожок.
3. Мерной ложкой засыпьте мелко молотый кофе эспрессо в фильтр. Утрамбуйте молотый кофе темпером.
4. Вставьте рожок в кофеварку так, чтобы три выступа рожка зафиксировались в заварочной головке, и поверните рожок вправо до значка ●.
5. Поверните переключатель режимов в положение ☕.
6. Нажмите кнопку ☕, после чего начнётся приготовление эспрессо. Во время процесса кнопка ☕ будет мигать.
7. После завершения приготовления напитка раздастся звуковой сигнал, кнопка перестанет мигать.
8. Поверните переключатель режимов в положение выключения режимов.

5.3 Двойной эспрессо

1. Поставьте чашку под дозатор кофе.
2. Вставьте фильтр для двойного эспрессо в рожок.
3. Мерной ложкой засыпьте мелко молотый кофе эспрессо в фильтр. Утрамбуйте молотый кофе темпером.
4. Вставьте рожок в кофеварку так, чтобы три выступа рожка зафиксировались в заварочной головке, и поверните рожок вправо до значка ●.
5. Поверните переключатель режимов в положение .
6. Нажмите кнопку , после чего начнётся приготовление двойного эспрессо. Во время процесса кнопка будет мигать.
7. После завершения приготовления напитка раздастся звуковой сигнал, кнопка перестанет мигать.
8. Поверните переключатель режимов в положение выключения режимов.

5.4 Горячая вода

1. Поставьте чашку под капучинатор.
2. Поверните переключатель режимов в положение /.
3. Нажмите кнопку , после чего начнётся нагрев и подача горячей воды.
4. Во время процесса кнопка будет мигать.
5. Поверните переключатель режимов в положение выключения режимов, когда количество горячей воды достигнет желаемого уровня.

Максимальная продолжительность подачи горячей воды — 60 секунд.

5.5 Вспенивание вручную

1. Когда переключатель режимов находится в положении выключения режимов, нажмите кнопку . Кофеварка

перейдёт к предварительному нагреву, во время которого кнопка будет мигать.

2. После завершения предварительного нагрева кнопка будет гореть и раздастся два звуковых сигнала.

3. Налейте необходимое количество молока в ёмкость (не входит в комплект поставки) для молока и под наклоном погрузите в неё капучинатор.

4. Поверните переключатель режимов в положение . Начнётся подача пара для вспенивания молока.

5. Удерживайте капучинатор немного ниже поверхности молока в ёмкости, пока оно не начнёт непрерывно закручиваться воронкой. Для получения обильной пены поднесите капучинатор вплотную к поверхности молока.

6. Когда пена станет достаточно обильной, погрузите капучинатор глубже в молоко, чтобы подогреть его. Правильную температуру молока можно определить, потрогав дно ёмкости с молоком — если оно стало слишком горячим на ощупь, молоко достаточно нагрелось.

7. Поверните переключатель режимов в положение выключения режимов.

8. Дождитесь полной остановки подачи пара и осторожно извлеките капучинатор из молока, чтобы предотвратить возможное разбрызгивание.

- Максимальная продолжительность подачи пара — 60 секунд.
- Чтобы избежать засора капучинатора, очищайте его после каждого использования.
- После завершения подачи пара капучинатор остаётся горячим — будьте осторожны.

Техническое обслуживание и уход

06

6.1 Общие рекомендации

- Перед очисткой отключите кофеварку от электросети и дайте ей полностью остыть.
- Корпус кофеварки протирайте мягкой увлажнённой тканью.
- Не погружайте кофеварку и шнур питания в воду или под струю воды.
- Для поддержания работоспособности кофеварки проводите регулярное техническое обслуживание.

6.2 Очистка деталей кофеварки

Очищайте детали кофеварки, следуя рекомендациям.

01 Резервуар для воды

- Регулярно.

Промойте резервуар водой с мягким моющим средством.

02 Капучинатор

- После каждого использования.

1. Промойте капучинатор, используя режим подачи горячей воды не менее 3 секунд.

2. Протрите наконечник капучинатора увлажнённой тканью, чтобы удалить остатки молока.

3. Если капучинатор засорился остатками молока, вставьте в отверстие капучинатора длинную иглу и устраните засор. Используйте режим подачи горячей воды для промывки капучинатора.

03 Насадка капучинатора

- Каждые 2–3 месяца.

1. Снимите металлическую насадку капучинатора и замочите её в ёмкости с тёплой водой и средством для удаления накипи.

2. После удаления остатков молока извлеките насадку из ёмкости и протрите увлажнённой тканью, чтобы удалить остатки средства для удаления накипи.

3. Установите насадку обратно на капучинатор и используйте режим подачи горячей воды для промывки капучинатора.

04 Поддон для капель

- Когда красный индикатор заполнения поддона для капель всплывёт над поддоном.

Достаньте поддон для капель, добавьте немного мягкого моющего средства, а затем промойте его водой.

05 Фильтры для кофе

- После каждого использования.

1. Достаньте фильтр для кофе из рожка и промойте его водой.

2. Если отверстия засорены, проткните их иглой.

06 Рожок

- После каждого использования.

1. Извлеките рожок и удалите из него остатки молотого кофе.

2. Промойте рожок водой с мягким моющим средством.

6.3 Удаление накипи

Очистку от накипи необходимо проводить, когда мигает жёлтый индикатор удаления накипи или кофеварка используется в течение длительного времени. Очистка от накипи происходит в два этапа.

Первый этап

1. Наполните резервуар для воды средством для удаления накипи и водой до уровня MAX. В соотношении, определённом в инструкции к средству для удаления накипи.

2. Вставьте любой фильтр для кофе в рожок и установите рожок в устройство.

3. Поставьте чашку под дозатор кофе и капучинатор.

4. Поверните переключатель режимов в положение .

5. Нажмите и удерживайте не менее 3 секунд кнопку , жёлтый индикатор начнёт мигать.

6. Снова нажмите кнопку , кофеварка начнёт процесс удаления накипи из системы заваривания кофе.

7. Длительность процесса — 5 минут. Во время очистки кнопка будет быстро мигать.

8. После завершения процесса кнопка перестанет

мигать и будет гореть.

9. Поверните переключатель режимов в положение .

10. Снова нажмите кнопку , кофеварка начнёт процесс удаления накипи из паровой системы.

11. Длительность процесса — 5 минут. Во время очистки кнопка будет медленно мигать.

12. После окончания процесса очистки устройство подаст звуковой сигнал, загорится жёлтый индикатор.

Второй этап

1. Слейте оставшуюся в резервуаре воду со средством для удаления накипи, промойте резервуар водой.

2. Наполните резервуар водой до уровня MAX и установите его обратно в устройство.

3. Нажмите кнопку , кофеварка начнёт процесс очистки паровой системы.

4. Длительность процесса — 1 минута. Во время очистки кнопка будет быстро мигать.

5. После завершения процесса кнопка перестанет мигать и будет гореть.

6. Поверните переключатель режимов в положение .

7. Нажмите кнопку , кофеварка начнёт процесс очистки системы заваривания кофе.

8. Длительность процесса — 1 минута. Во время очистки кнопка будет медленно мигать.

9. После завершения удаления накипи раздастся два звуковых сигнала, кофеварка выключится.

10. Поверните переключатель режимов в положение выключения режимов.

Устранение неполадок

07

- К ремонтным работам допускаются только квалифицированные специалисты.
- Незначительные неисправности можно устранить по инструкции ниже.

Проблема	Возможная причина	Решение
Вода вытекает из кофеварки	1. В резервуаре для воды или поддоне для капель слишком много воды	— Не переполняйте резервуар для воды — Слейте воду из поддона, если всплыл красный поплавок
	2. Резервуар для воды или поддон для капель ненадёжно закреплены	— Надёжно закрепите резервуар для воды или поддон для капель в устройстве

Постоянно мигает красный индикатор	1. Температура кофеварки слишком высокая 2. Кофеварка неисправна	— Отключите кофеварку от электросети, охладите и включите вновь — Обратитесь к квалифицированному специалисту
Экран или кофеварка не включаются	1. Вилка сетевого питания неправильно вставлена в розетку 2. Розетка неисправна 3. Подсветка экрана неисправна	— Правильно вставьте вилку в розетку — Попробуйте подключить кофеварку к другой розетке — Обратитесь к квалифицированному специалисту
При использовании кофеварки ощущается неприятный запах	1. Кофеварка используется впервые 2. Недавно произведена очистка кофеварки от накипи	— Подождите, запах должен исчезнуть после нескольких использований — Несколько раз промойте кофеварку чистой водой с помощью режима приготовления эспрессо и режима подачи горячей воды

Переключатель режимов не поворачивается	— Ротор застрял	1. Включите кофеварку, достаньте резервуар для воды, нажмите и удерживайте 2 секунды кнопки и . Раздастся два звуковых сигнала, загорятся кнопки и 2. Нажмите кнопку , она начнёт мигать. После предварительного нагрева насос начнёт накачивать воду в течение 15 секунд, кнопка погаснет 3. Залейте чистую воду в резервуар не ниже уровня MIN и установите его обратно в кофеварку. Нажмите кнопку , она начнёт мигать. Насос будет прокачивать воду в течение 2 секунд 4. После окончания перекачки воды кофеварка перейдёт к предварительному нагреву, после которого вернётся в режим ожидания

		5. Теперь переключатель режимов можно вращать в обычном порядке
Мигает жёлтый индикатор	Необходимо очистить накипь	Очистите кофеварку от накипи (см. раздел «Удаление накипи»)

Если проблема не приведена в перечне или не решается предложенным способом, обратитесь к квалифицированному специалисту.

Гарантия

08

Официальная гарантия: 12 месяцев.
Срок службы: 3 года.

Период официальной гарантии и срока службы кофеварки отсчитывается с даты продажи конечному покупателю.

Негарантийные случаи

Изготовитель гарантирует отсутствие производственных дефектов и дефектов материалов при использовании устройства и зарядного устройства в соответствии с этой инструкцией.
Гарантия не распространяется на следующие случаи:

- Повреждения, возникшие из-за неправильного использования, механического или другого внешнего воздействия, контакта с жидкостью или огнём.
- Повреждения, возникшие из-за неквалифицированного вмешательства или ремонта у неквалифицированных специалистов.
- Естественный износ устройства и расходных материалов (фильтры, аккумуляторные источники питания и т. д.).

Изготовитель не несёт ответственности за ущерб, вызванный использованием не по назначению или с нарушением требований, установленных этой инструкцией. В случае неисправности обратитесь к квалифицированному специалисту.

Технические характеристики

09

Модель: TCM01EM

Тип товара	Кофеварка
Напряжение	220–240 В ~, 50 Гц
Мощность	1500 Вт
Материал корпуса	Пластик/сталь
Защита от поражения электротоком	Класс I
Давление	15 бар
Ёмкость резервуара для воды	1,1 л
Тип индикации	Светодиодная
Панель управления	Сенсорная
Встроенный капучинатор	Есть
Тип капучинатора	Ручной
Откидная подставка для маленькой кружки	Есть
Настройка объёма порции	Есть
Подогрев кружки	Есть
Приготовление одновременно в 2 кружки	Есть

Длина электрошнура	0,7 м
Размеры	140×290×310 мм
Масса	3,7 кг

Комплектация

10

Наименование	Количество
Кофеварка	1 шт.
Фильтр для кофе	2 шт.
Темпер	1 шт.
Рожок	1 шт.
Поддон для капель	1 шт.
Решетка поддона	1 шт.
Резервуар для воды	1 шт.
Инструкция пользователя	1 шт.

Изготовитель постоянно работает над усовершенствованием устройств. В связи с этим форма, комплектация и технические характеристики кофеварки могут быть изменены без предварительного уведомления.

Если у устройства есть какие-либо различия с этой инструкцией, преимущественную силу имеет продукт.

Продукция сертифицирована в соответствии с законодательством РФ. Информацию о действующих сертификатах вы можете получить на сайте tuvio.ru.

Импортёр	ООО «Маркет.Трейд»
Адрес местонахождения	121099, Россия, Москва, Новинский бульвар, д. 8
Адрес электронной почты	info@tuvio.ru
Изготовитель	Винд Мобилити Текнолоджи (Пекин) Лимитед
Адрес местонахождения	Китай, Пекин, Донченг дистрикт, Нанчанг Хутонг 2, строение 1, 13Ф, пом. 11605
Страна производства	Китай
Дата изготовления	См. на устройстве

EAC



Яндекс Маркет
Этот и другие товары
Tuvio — только
на Яндекс Маркете
tuvio.ru

