tuvio

Инструкция
пользователя

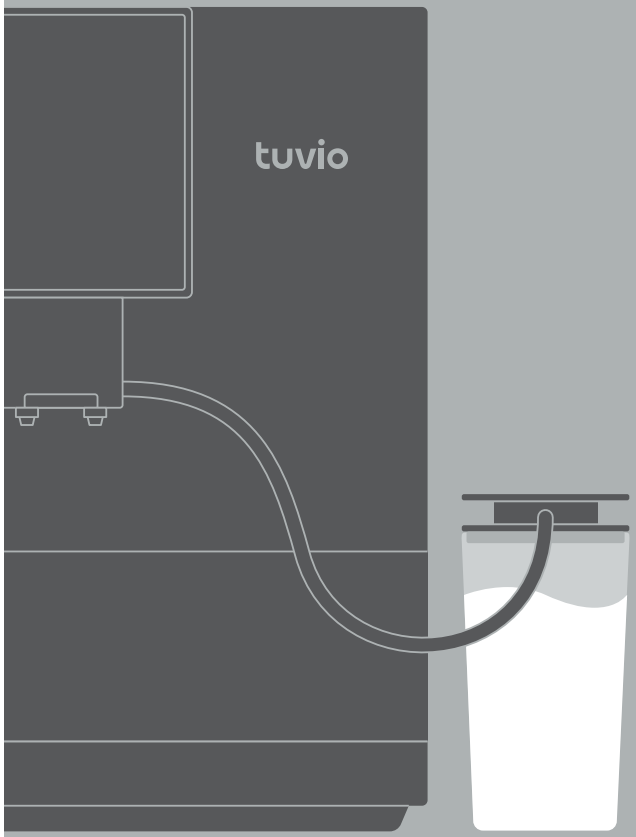

TCM19AA

Кофемашина

Рады встрече. Мы — Tuvio, бренд удобной бытовой техники, придуманный в Яндексе.

Рекомендуем внимательно прочитать инструкцию, чтобы ознакомиться с особенностями устройства и техникой безопасности. Советуем сохранить руководство — к нему можно обратиться, если возникнут вопросы.

Мы постоянно работаем над улучшением инструкций. Версия с последними обновлениями доступна на сайте tuvio.ru.

Содержание

01

Техника безопасности 6

1.1 Общие меры предосторожности 6
1.2 Меры предосторожности при работе с электричеством 7
1.3 Меры предосторожности при эксплуатации 8
1.4 Правила хранения и транспортировки 9
1.5 Правила утилизации 10

02

Описание устройства 11

2.1 Панель управления и индикации 13

03

Подготовка к использованию 14

3.1 Настройка степени помола кофе 16
3.2 Настройка температуры напитка 17
3.3 Настройка времени автоматического отключения 18

04

Дополнительные возможности 19

4.1 Предварительный подогрев чашек 19
4.2 Настройка инициализации 19

05

Приготовление напитков 20

5.1 Эспрессо 21
5.2 Американо 22
5.3 Капучино/Латте 23
5.4 Подача горячей воды и молока 24

06

Техническое обслуживание и уход 26

6.1 Общие рекомендации 26
6.2 Автоматическая очистка 26
6.3 Очистка кофемашины 27
6.4 Очистка деталей кофемашины 28
6.5 Очистка системы вспенивания молока 29
6.6 Очистка капучинатора 30
6.7 Удаление накипи 31

07

Устранение неисправностей 32

08

Гарантия 36

8.1 Негарантийные случаи 36

09

Технические характеристики 37

10

Комплектация 39

Техника безопасности

01

1.1 Общие меры предосторожности

- Устройство предназначено для приготовления кофе только в домашних условиях. Не используйте его на открытом воздухе, а также в коммерческих или промышленных целях.
- Перед использованием устройства прочитайте инструкцию пользователя.
- Изготовитель не несёт ответственности в случае несоблюдения правил техники безопасности и положений настоящей инструкции.
- Устройство не предназначено для использования лицами (включая детей) с пониженными физическими, сенсорными или умственными способностями или при отсутствии у них жизненного опыта или знаний, если они не находятся под присмотром или не проинструктированы об использовании устройства лицом, ответственным за их безопасность.
- Не позволяйте детям играть с устройством.
- Храните устройство в недоступном для детей месте.
- Изготовитель оставляет за собой право без дополнительного уведомления вносить незначительные изме-

нения в конструкцию устройства, не влияющие кардинально на его безопасность, работоспособность и функциональность.

1.2 Меры предосторожности при работе с электричеством

- Подключайте устройство только к сети с напряжением, соответствующим маркировке на корпусе.
- Для зарядки устройства используйте только шнур питания, входящий в комплект поставки.
- Используйте удлинители, рассчитанные на потребляемую мощность устройства, — несоответствие характеристик может привести к короткому замыканию или возгоранию.
- Во избежание удара электрическим током:
  – не дотрагивайтесь мокрыми руками до вилки или любой другой части устройства, находящейся под напряжением;
  – не погружайте устройство или шнур питания в воду или другие жидкости;
  – не прикасайтесь к металлическим частям вилки при отключении и включении устройства.
- Не помещайте устройство в воду или под струю воды.
- Если устройство, подключённое к электросети, оказалось в воде, не погружайте руки в воду и не прикасайтесь к нему, немедленно отключите устройство от электросети и обратитесь к квалифицированному специалисту.
- После использования или перед очисткой устройства отключите его от электросети.
- Следите за тем, чтобы шнур питания не был зажат, не перекручивался и не попадал на острые края предметов. Случайное повреждение шнура питания может привести к неполадкам, которые не соответствуют условиям гарантии, а также к поражению электротоком.
- При повреждении шнура питания его замену должен производить квалифицированный специалист.

1.3 Меры предосторожности при эксплуатации

- Во избежание короткого замыкания и выхода устройства из строя не храните и не используйте его в среде с температурой выше 40 °C или ниже 0 °C и в помещениях с повышенной влажностью.
- Не используйте устройство рядом с легковоспламеняющимися и взрывоопасными материалами, так как это может привести к возгоранию или взрыву. Держите устройство вдали от источников огня и тепла, чтобы избежать деформации корпуса.
- Не вставайте и не садитесь на устройство, не ставьте на него предметы.
- Не используйте аксессуары, которые не входят в комплект поставки.
- Переносите устройство, удерживая его двумя руками.
- Кофемашину необходимо размещать на ровной, твёрдой и термостойкой поверхности на расстоянии не менее 10 см от стен и окружающих предметов.
- Не используйте кофемашину без решётки и поддона для капель.
- Не наливайте в резервуары для воды и молока горячую жидкость. Используйте только очищенную воду комнатной температуры.
- Не допускайте использование кофемашины без воды.
- Во время процесса заваривания кофе не открывайте крышку бокового отсека и не снимайте дозатор кофе.
- Не прикасайтесь к поверхности нагревательного элемента — она остаётся горячей после использования.
- Не помещайте в контейнер для зёрен растворимый кофе и другие продукты, например, сахар, рис, специи, бобы или порошок какао. Это может привести к поломке устройства.
- Не используйте кофейные зёрна, хранившиеся в морозильной камере, это может привести к поломке кофемолки.

- Не переполняйте контейнер для зёрен и не держите зёрна долго в контейнере — это повлияет на работу кофемолки и на качество напитка.
- Не выключайте устройство и не отключайте его от сети питания в процессе приготовления напитков и чистки системы.
- Не разбирайте устройство самостоятельно и не вносите изменений в его конструкцию. Ремонт должен производиться исключительно квалифицированным специалистом. Непрофессионально выполненная работа может привести к поломке устройства и травмам.
- Прекратите использование и обратитесь к квалифицированному специалисту, если устройство имеет видимые повреждения и не работает должным образом.

1.4 Правила хранения и транспортировки

- Храните устройство в сухом вентилируемом месте, вдали от нагревательных приборов и попадания прямых солнечных лучей.
- Чтобы не повредить шнур питания, не наматывайте его на корпус. Всегда расправляйте шнур перед оставлением устройства на хранение.
- При транспортировке и хранении не подвергайте устройство механическому воздействию, которое может привести к повреждению устройства или нарушению целостности упаковки.
- Берегите упаковку устройства от попадания воды и других жидкостей.
- Рекомендуется использовать оригинальную упаковочную коробку.
- Не подвергайте устройство воздействию температур ниже 0 °C или выше 40 °C.

1.5 Правила утилизации



Такая маркировка означает, что эту кофемашину нельзя выбрасывать вместе с обычными бытовыми отходами. Для предотвращения возможного вреда окружающей среде и здоровью людей в результате неконтролируемого сброса отходов подойдите к вопросу утилизации ответственно и сдайте отслужившее устройство на переработку. Этим вы поспособствуете экологически безопасному повторному использованию материальных ресурсов. Для возврата использованного устройства обратитесь в пункт раздельного сбора отходов или в магазин, где оно было приобретено. Так кофемашина будет отправлена на переработку, безопасную для окружающей среды.



Материалы, помеченные этим знаком, можно переработать.

Описание устройства

02

1. Резервуар для воды
2. Крышка контейнера для зёрен
3. Ручка настройки степени помола
4. Панель управления
5. Встроенный капучинатор
6. Дозатор кофе
7. Кнопка включения/выключения устройства

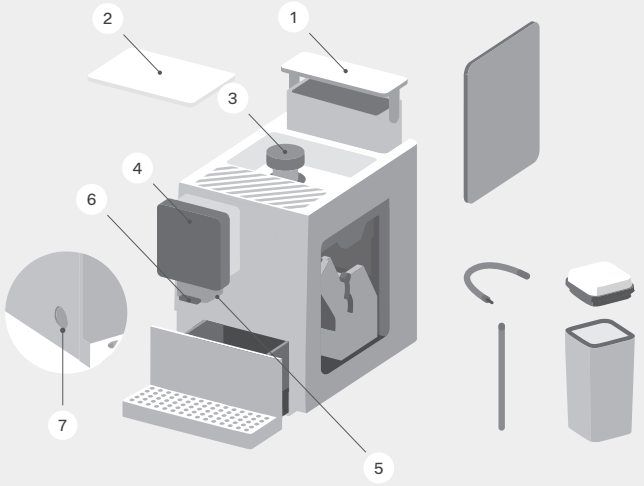

8 Поддон для капель с решёткой

9 Контейнер для жмыха

10 Заварочный блок

11 Крышка бокового отсека

12 Резервуар для молока

13 Трубка резервуара для молока

14 Крышка резервуара для молока

15 Соединительная трубка для молока

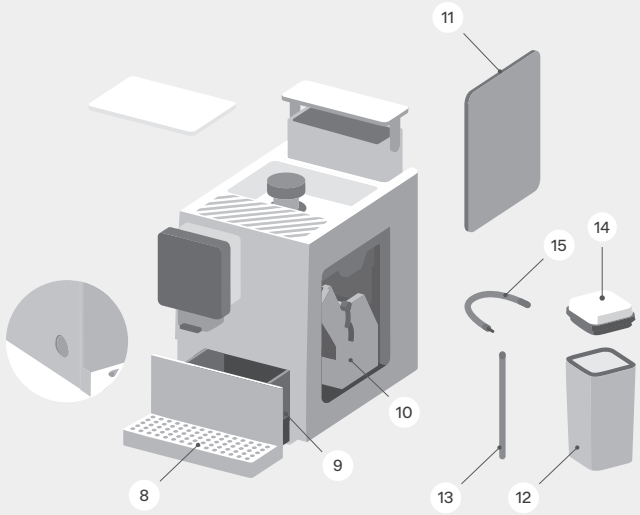

2.1 Панель управления и индикации

Управление кофемашиной

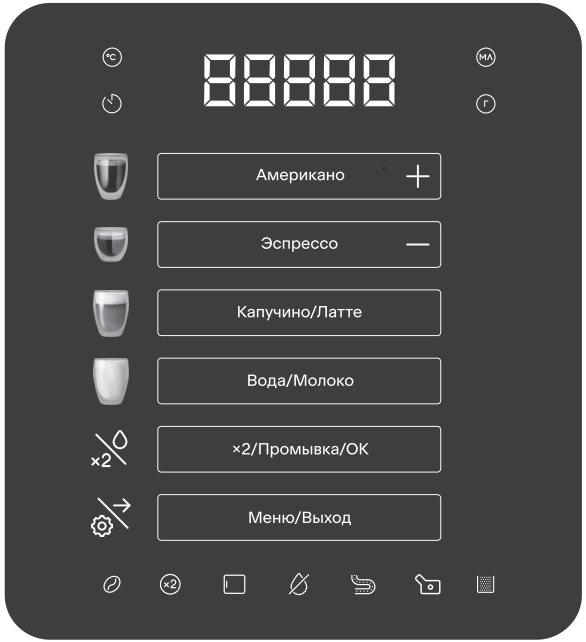

Индикаторы состояния

В кофемолке недостаточно зёрен

Активен режим двойной порции кофе. Напиток будет приготовлен дважды. Если зёрен слишком мало, второй напиток не будет приготовлен.

Открыта крышка бокового отсека

В резервуаре недостаточно воды

Необходимо удалить накипь

Заварочный блок не установлен или установлен неправильно

Контейнер для жмыха полон, не установлен или установлен неправильно

Подготовка к использованию

03

- Удалите все упаковочные материалы и рекламные наклейки.
- Не снимайте с устройства предупреждающие наклейки, наклейки-указатели и наклейку с серийным номером.
- После транспортировки или хранения устройства при низких температурах необходимо подождать 3 часа при комнатной температуре перед включением кофемашины.
- Перед сборкой кофемашины убедитесь, что внешние и видимые внутренние части устройства сухие, не имеют повреждений, сколов и других дефектов.
- Размотайте шнур питания и установите устройство на твёрдой устойчивой поверхности.
- Убедитесь, что устройство не подключено к сети питания.
- Извлеките поддон для капель и убедитесь, что контейнер для жмыха установлен. Затем установите поддон с решёткой на место. Решётка должна быть установлена так, чтобы на неё можно было поставить чашку для кофе, молока или горячей воды.

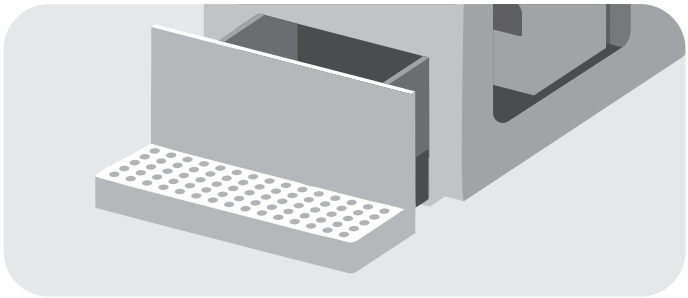

- Поддон для капель собирает воду, поступающую из дозатора кофе во время каждого промывания и автоматической очистки, а также кофе, который может пролиться при заваривании. Поэтому регулярно сливайте жидкость из поддона для капель и очищайте его. Слейте воду из поддона, если всплыл красный поплавок.

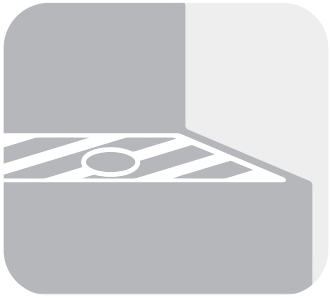

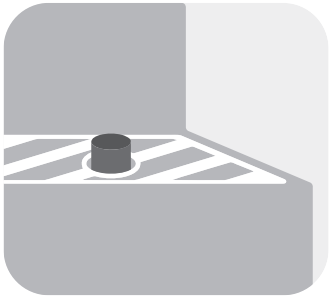

- Откройте крышку бокового отсека, потянув за верхний край, и убедитесь, что заварочный блок установлен в правильном положении и зафиксирован.

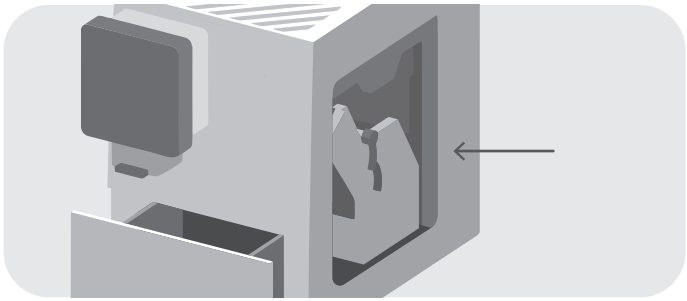

- Закройте крышку бокового отсека, вставив сначала её нижнюю часть в небольшие пазы на корпусе. Не прилагайте усилий — крышка легко закроется благодаря магнитному креплению.

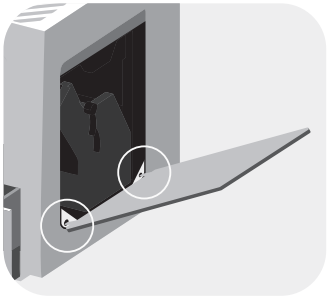

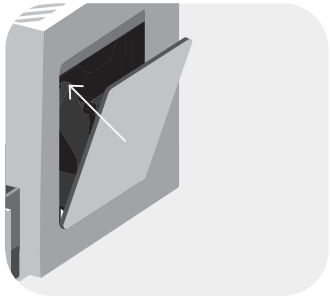

- Извлеките резервуар для воды и промойте его тёплой водой с мягким моющим средством.
- Наполните резервуар очищенной водой комнатной температуры и установите его в кофемашину.





- Снимите крышку контейнера для кофейных зёрен, протрите её сначала увлажнённой тканью, а затем вытрите насухо.
- Засыпьте кофейные зёрна в контейнер. Всегда плотно закрывайте крышку контейнера для зёрен.

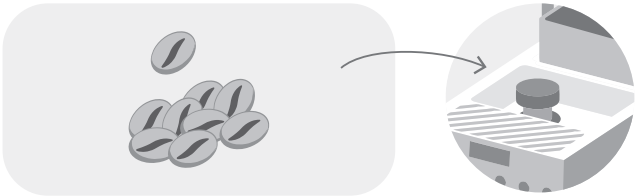

3.1 Настройка степени помола кофе

- Настройте степень помола зёрен: она указывается на ручке. Чем мельче помол — тем более насыщенным будет вкус напитка. Вращайте ручку настройки степени помола по часовой стрелке или против неё до тех пор, пока необходимый уровень помола не будет расположен напротив указателя.

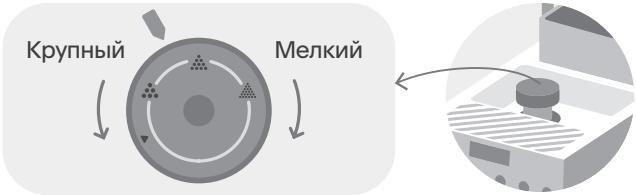

- Степень помола необходимо регулировать в процессе работы кофемолки. В ином случае кофемолка может быть повреждена.
- Используйте крупный помол для кофе тёмной обжарки и более мелкий помол для кофе меньшей степени обжарки.
- Если напиток получился слишком густым и крепким, установите более крупный помол. Если напиток слишком светлый, а вкус слабый — нужен более мелкий помол.
- По умолчанию установлен оптимальный помол зёрен для наилучшего вкуса кофе. Не рекомендуем менять настройку, пока не будет приготовлено 100–150 чашек кофе (около месяца использования).
- Чтобы увеличить диапазон настроек степени помола, нажмите на середину ручки маленькой отвёрткой. Удерживая ручку нажатой, вращайте её в нужном направлении.



3.2 Настройка температуры напитка

1. Нажмите и удерживайте в течение 3 секунд кнопку «Меню/Выход», чтобы перейти в настройки. Слева на экране будет отображаться ℃.
2. Используйте кнопки + или –, чтобы установить температуру напитка.

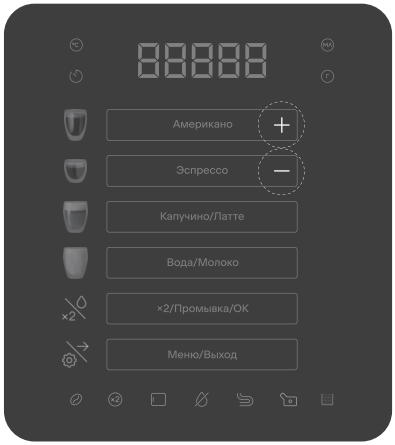

3. Для завершения настроек нажмите Меню/Выход.

3.3 Настройка времени автоматического отключения

1. Нажмите и удерживайте в течение 3 секунд кнопку «Меню/Выход», чтобы перейти в настройки.
2. Нажмите Меню/Выход, чтобы перейти к настройке таймера отключения.
3. Используйте кнопки + или –, чтобы выбрать время автоматического выключения от 30 минут до 24 часов.

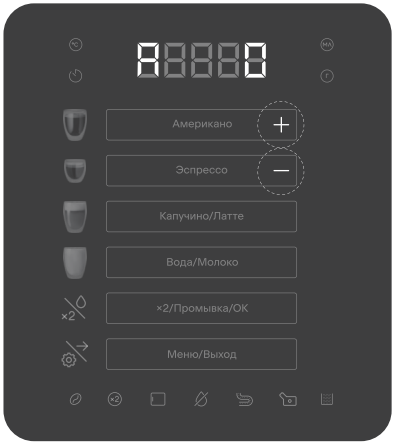

4. Для завершения настроек нажмите Меню/Выход.
5. Убедитесь, что под дозатором кофе установлена ёмкость для жидкости. Перед автоматическим выключением кофемашина проведёт промывку системы.

Дополнительные возможности

04

4.1 Предварительный подогрев чашек

Для сохранения вкуса и аромата напитков, приготовленных в кофемашине, рекомендуется предварительно подогревать чашки.

Для этой цели в верхней части кофемашины предусмотрена специальная площадка, которая нагревается в процессе работы устройства.

4.2 Настройка инициализации

Эта функция предназначена только для квалифицированных специалистов.

1. Нажмите и удерживайте в течение 3 секунд кнопку «Меню/Выход», чтобы перейти в настройки.
2. Нажмите Меню/Выход 2 раза, чтобы перейти к настройке инициализации.



3. Чтобы выйти, нажмите Меню/Выход.

Приготовление напитков

05

- Подключите устройство к сети питания.
- Поставьте чашку под дозатор кофе и включите кофемашину, чтобы проверить правильность её подключения и сборки, а также прогреть и подготовить к использованию. Будьте осторожны: из дозатора кофе может поступать горячая вода.

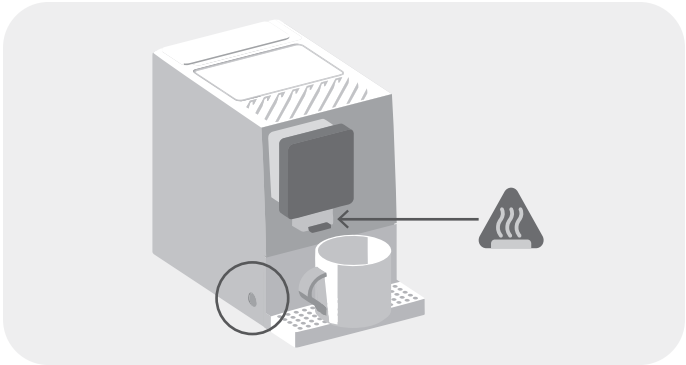

- Когда на дисплее загорится On и прозвучат два звуковых сигнала, кофемашина перейдёт в режим ожидания и будет готова к приготовлению напитков.
- В процессе приготовления напитков и подачи горячей воды включается подсветка дозатора кофе.
- Чтобы выключить кофемашину по завершении работы, поставьте ёмкость под дозатор кофе, нажмите и удерживайте в течение 3 секунд кнопку ⏻ на корпусе устройства. Прозвучит звуковой сигнал, и запустится автоматическая промывка системы. На дисплее загорится CLEAN и включится подсветка дозатора. После окончания промывки системы индикация погаснет, кофемашина выключится.

5.1 Эспрессо

1. Поставьте чашку под дозатор кофе и настройте его высоту. Высоту дозатора можно менять каждый раз при приготовлении напитка.

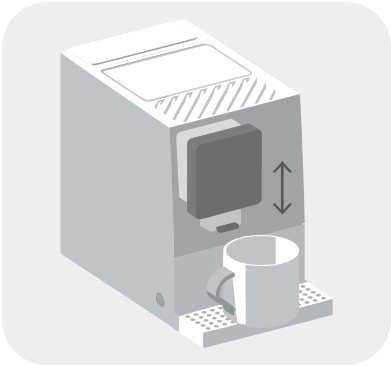

2. Нажмите Эспрессо, чтобы начать приготовление напитка.
3. Регулируйте количество молотого кофе и объём напитка:

- во время помола (справа на экране отображается ⓡ) нажимайте кнопки + или –, чтобы настроить количество молотого кофе;
- в процессе приготовления напитка (справа на экране отображается Ⓜ) нажимайте + или –, чтобы настроить объём напитка. Настройки сохранятся в памяти устройства.

4. Нажмите ×2/Промывка/OK, чтобы приготовить две порции кофе.
5. Кофемашина автоматически остановится, когда приготовит заданный объём напитка. Чтобы завершить приготовление раньше, нажмите Меню/Выход.
6. Чтобы выключить кофемашину по завершении работы, поставьте ёмкость под дозатор кофе, нажмите и удерживайте в течение 3 секунд кнопку ⏻ на корпусе устройства. Прозвучит звуковой сигнал, и запустится автоматическая промывка системы. На дисплее загорится CLEAN и включится подсветка дозатора. После окончания промывки системы индикация погаснет, кофемашина выключится.

5.2 Американо

1. Поставьте чашку под дозатор кофе и настройте его высоту. Высоту дозатора можно менять каждый раз при приготовлении напитка.

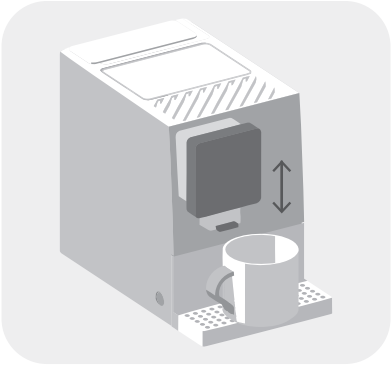

2. Нажмите Американо, чтобы начать приготовление напитка.
3. Регулируйте количество молотого кофе и объём напитка:

- во время помола (справа на экране отображается ⓖ) нажимайте кнопки + или –, чтобы настроить количество молотого кофе;
- в процессе приготовления напитка (справа на экране отображается ⓜⓛ) нажимайте + или –, чтобы настроить объём напитка. Настройки сохранятся в памяти устройства.

4. Нажмите ×2/Промывка/OK, чтобы приготовить две порции кофе.
5. Кофемашина автоматически остановится, когда приготовит заданный объём напитка. Чтобы завершить приготовление раньше, нажмите Меню/Выход.
6. Чтобы выключить кофемашину по завершении работы, поставьте ёмкость под дозатор кофе, нажмите и удерживайте в течение 3 секунд кнопку ⏻ на корпусе устройства. Прозвучит звуковой сигнал, и запустится автоматическая промывка системы. На дисплее загорится CLEAN и включится подсветка дозатора. После окончания промывки системы индикация погаснет, кофемашина выключится.

5.3 Капучино/Латте

1. Поставьте чашку под дозатор кофе и настройте его высоту. Высоту дозатора можно менять каждый раз при приготовлении напитка.

2. С помощью соединительной трубки для молока подсоедините к капучинатору резервуар для молока.

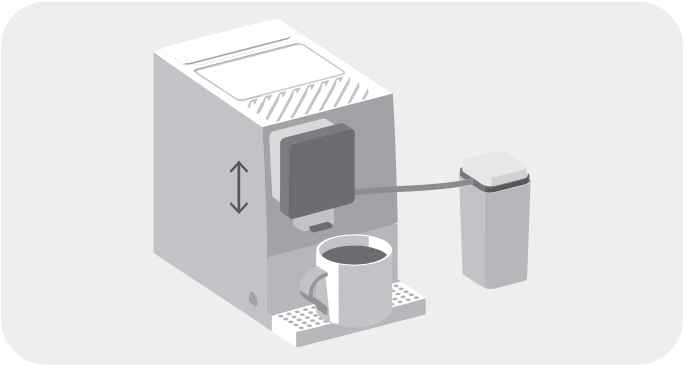

3. Нажмите Капучино/Латте, чтобы приготовить капучино.

4. Нажмите и удерживайте в течение 3 секунд Капучино/Латте, чтобы приготовить латте.

5. Регулируйте количество молотого кофе, объём напитка и молока:

- во время помола (справа на экране отображается ⓡ) нажимайте кнопки + или –, чтобы настроить количество молотого кофе;
- в процессе приготовления напитка (справа на экране отображается ⓜ) нажимайте + или –, чтобы настроить объём кофе и молока;
- в процессе приготовления капучино или латте настраивайте время приготовления молочной пены (слева на экране отображается ⏲), нажимая + или –. Чем больше время приготовления, тем больше молочной пены.

6. Нажмите ×2/Промывка/OK, чтобы приготовить две порции кофе.

7. Кофемашина автоматически остановится, когда приготовит заданный объём напитка. Чтобы завершить приготовление раньше, нажмите Меню/Выход.

8. Чтобы выключить кофемашину по завершении работы, поставьте ёмкость под дозатор кофе, нажмите и удерживайте в течение 3 секунд кнопку ⏻ на корпусе устройства. Прозвучит звуковой сигнал, и запустится автоматическая промывка системы. На дисплее загорится CLEAN и включится подсветка дозатора. После окончания промывки системы индикация погаснет, кофемашина выключится.

- Используйте молоко температурой 2–6 °C, холодное молоко лучше вспенивается.
- Для капучино лучше использовать жирное молоко от 3% и выше, для латте — молоко жирностью 1,5–2,5%.

5.4 Подача горячей воды и молока

1. Поставьте чашку под дозатор кофе и настройте его высоту. Высоту дозатора можно менять каждый раз при приготовлении напитка.

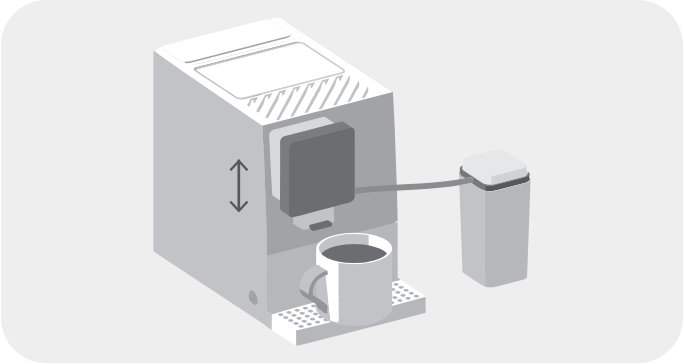

2. Нажмите Вода/Молоко, чтобы получить чашку горячей воды.

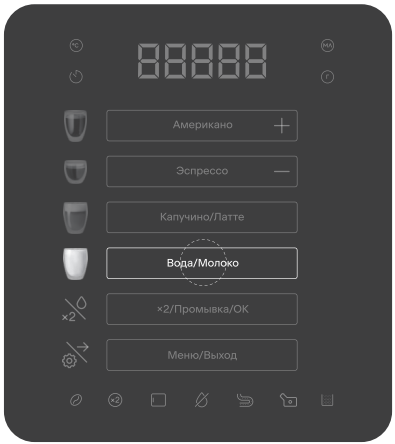

3. Нажмите и удерживайте в течение 3 секунд кнопку «Вода/Молоко», чтобы приготовить чашку горячего молока.

4. Когда количество горячей воды или молока достигнет необходимого объёма, нажмите «Меню/Выход».

5. Чтобы выключить кофемашину по завершении работы, поставьте ёмкость под дозатор кофе, нажмите и удерживайте в течение 3 секунд кнопку ⏻ на корпусе устройства. Прозвучит звуковой сигнал, и включится автоматическая промывка системы. На дисплее загорится CLEAN и включится подсветка дозатора. После окончания промывки системы индикация погаснет, кофемашина выключится.

Техническое обслуживание и уход

06

6.1 Общие рекомендации

- Перед очисткой отключите кофемашину от сети питания и дайте ей полностью остыть.
- Корпус кофемашины протирайте мягкой увлажнённой тканью.
- Не используйте для очистки устройства абразивные чистящие средства, средства для мытья стёкол или универсальные моющие средства.
- Не погружайте кофемашину и шнур питания в воду или под струю воды.
- Не мойте в посудомоечной машине съёмные детали.
- Для поддержания работоспособности кофемашины проводите регулярное техническое обслуживание.

6.2 Автоматическая очистка

1. Поставьте ёмкость для жидкости под дозатор кофе, налейте воду в резервуар для воды.
2. Нажмите и удерживайте в течение 3 секунд кнопку «×2/Промывка/OK», после чего кофемашина начнёт выполнять очистку. Для очистки используется около 60 мл воды, после расходования которых автоочистка завершится.

6.3 Очистка кофемашины

1. Извлеките резервуар для воды, потянув его вверх.
2. Выньте поддон для капель.
3. Снимите крышку бокового отсека.
4. Извлеките заварочный блок.
5. Протрите корпус кофемашины мягкой увлажнённой тканью.

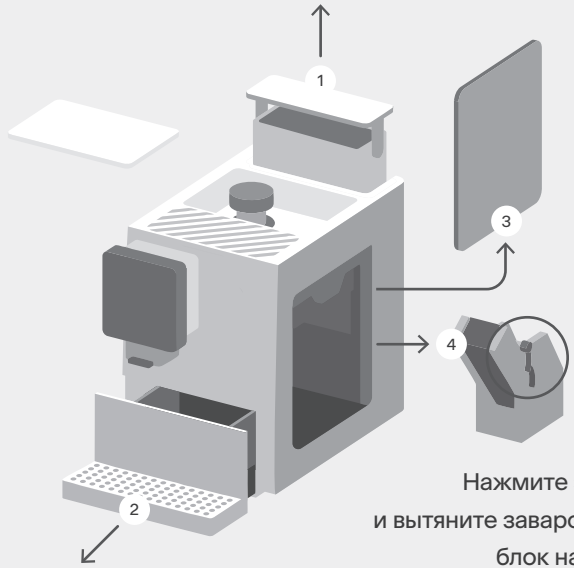

6.4 Очистка деталей кофемашины

Очищайте детали кофемашины, следуя рекомендациям.

01 Заварочный блок

Очищайте не реже 1 раза в 3 дня.

- Достаньте заварочный блок, удалите с него остатки кофе широкой щёточкой из комплекта поставки, промойте его верхнюю часть проточной водой.
- Не удаляйте смазочное масло с нижней и боковой сторон заварочного блока.
- Можно использовать специальные средства для очистки заварочного блока от кофейного масла: достаньте заварочный блок, поместите таблетку для очистки в его отсек, установите заварочный блок обратно и приготовьте большую чашку эспрессо (установите максимальный объём). Затем достаньте заварочный блок и удалите остатки загрязнений вручную.

02 Резервуар для воды

Промывайте ежедневно проточной водой.

03 Поддон для капель и контейнер для жмыха

Промывайте ежедневно после использования проточной водой с добавлением мягкого моющего средства.

04 Контейнер для зёрен и кофемолка

Очищайте еженедельно.

- Очищайте резервуар для зёрен еженедельно, используя мягкую сухую ткань.
- Если в резервуаре для зёрен скопилось кофейное масло, возможно, в кофемолке также есть излишки масла. Обязательно очистите кофемолку.
- Можно использовать специальные средства для очистки кофемолки от кофейных масел и остатков.

- Поместите таблетку для очистки в резервуар для зёрен, приготовьте чашку эспрессо (установите максимальное количество молотого кофе). Затем достаньте заварочный блок и удалите вручную остатки загрязнений внутри.

05 Канал для молотого кофе

Очищайте еженедельно.

- Откройте крышку бокового отсека, достаньте заварочный блок и очистите мягкой тканью канал для молотого кофе, расположенный над заварочным блоком.

06 Резервуар для молока и соединительная трубка

Промывайте после каждого использования проточной водой с мягким моющим средством.

07 Дозатор кофе и капучинатор

Очищайте по мере необходимости.

- Нажмите на кнопки дозатора кофе с обеих сторон одновременно и потяните вниз.
- Промойте проточной водой, при необходимости используйте щёточку из комплекта поставки.

6.5 Очистка системы вспенивания молока

Чтобы обеспечить оптимальную работу кофемашины и высокое качество напитков, ежедневно очищайте систему вспенивания молока:

1. Установите соединительную трубку в капучинатор.
2. Другой конец трубки поместите в ёмкость, наполненную чистой водой.
3. Поставьте пустую ёмкость для жидкости под дозатор кофе.
4. Нажмите и удерживайте в течение 3 секунд кнопку «Вода/Молоко», чтобы запустить функцию вспенивания.

5. В процессе промывки периодически вынимайте соединительную трубку из ёмкости с водой, чтобы система очищалась паром — будьте осторожны.

Если кофемашина используется нечасто, делайте очистку системы вспенивания молока сразу после каждого использования, чтобы предотвратить высыхание и прилипание остатков молока внутри шлангов.

Съёмные детали и комплектующие, такие как резервуар для молока, соединительная трубка и капучинатор, промывайте после каждого использования (см. подраздел «Очистка деталей кофемашины»).

6.6 Очистка капучинатора

После каждого использования капучинатора очищайте его. В случае забивки системы молоко не будет вспениваться.

1. Нажмите кнопки, фиксирующие капучинатор, и потяните его вниз.
2. Достаньте систему подачи воздуха, как показано на рисунке.
3. Очистите отверстие для подачи воздуха с помощью щёточки, идущей в комплекте поставки, как показано на рисунке.
4. Промойте систему, высушите и соберите в обратном порядке.

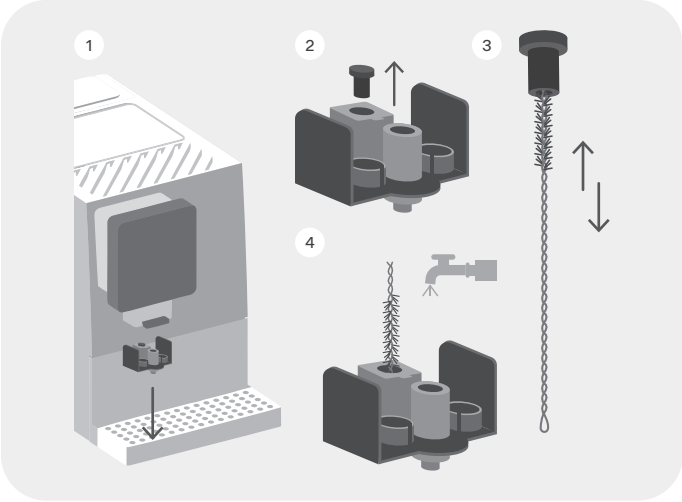

6.7 Удаление накипи

О необходимости очистить кофемашину от накипи сигнализирует индикатор :

1. Растворите в ёмкости с чистой водой средство для удаления накипи в соотношении, определённом в инструкции к данному средству.
2. Поставьте ёмкость для жидкости под дозатор кофе.
3. Налейте раствор для удаления накипи в резервуар для воды и заполните его чистой водой до отметки MAX.
4. Нажмите и удерживайте кнопку «Меню/Выход». На экране появится значок удаления накипи.
5. Нажмите кнопку «×2/Промывка/OK», чтобы начать удаление накипи.
6. Когда кофемашина перейдёт в режим ожидания и появится индикатор , снимите резервуар и заполните его чистой водой, нажмите ×2/Промывка/OK.
7. Когда устройство завершит цикл промывки, оно вернётся в режим ожидания.

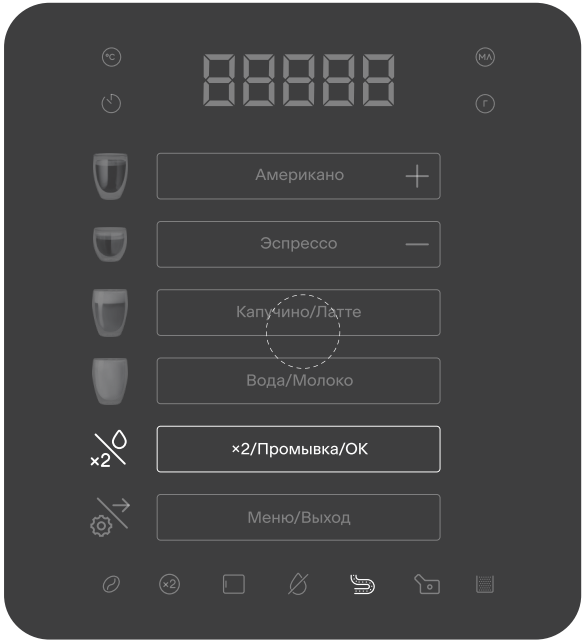

Устранение неисправностей

07

- К ремонтным работам допускаются только квалифицированные специалисты.
- Незначительные неисправности можно устранить по инструкции ниже.

Неполадка	Возможная причина	Решение
Кофемашина не включается	Кофемашина не подключена к электросети	Подключите кофемашину к электросети
	Не включена кофемашина	Нажмите кнопку ⏻ на корпусе устройства
Загорелся индикатор	В резервуаре для воды недостаточно воды	Долейте воду в резервуар для воды
	Требуется калибровка уровня воды	В режиме ожидания: 1. Снимите резервуар и слейте оставшуюся воду.

		2. Нажмите и удерживайте в течение 5 секунд кнопку сброса на дне резервуара. 3. Отключите устройство от сети питания. 4. Подключите снова устройство к сети питания и включите кофемашину через 10 секунд. 5. Установите резервуар с водой
Загорелся индикатор	Открыта крышка бокового отсека	Закройте крышку бокового отсека
Загорелся индикатор	Заварочный блок не установлен или установлен неправильно	Установите заварочный блок до щелчка
Загорелся индикатор	В контейнере для кофейных зёрен недостаточно кофейных зёрен	Наполните контейнер кофейными зёрнами
Загорелся индикатор	Контейнер для жмыха полон, не установлен или установлен неправильно	Очистите контейнер для жмыха и правильно установите его

На дисплее отображается 88888, вода не поступает	Резервуар для воды установлен неправильно	Вставьте резервуар и нажмите до упора
Не сработала какая-то функция кофемашины, например, автоочистка	Электроника устройства нуждается в перезапуске	Выключите устройство и отключите его от сети питания, затем снова подключите
Кофе слишком водянистый/светлый	Молотый кофе слишком мелкий	Поверните ручку на более крупный помол
	Остатки масла и зёрен кофе блокируют дозатор	Выполните глубокую очистку
	Влажные кофейные зёрна и молотый кофе блокируют кофемолку	Удалите влажные кофейные зёрна, очистите бак для зёрен и повторно используйте сухие зёрна
Кофе слишком медленно наливается	Молотый кофе слишком мелкий	Настройте более крупный помол
Кофе не наливается	Дозатор кофе заблокирован	Очистите отверстие дозатора кофе

	Неправильно установлен резервуар для воды	Переустановите резервуар для воды
	Засор в трубках кофемашины	Очистите устройство от накипи (см. подраздел «Удаление накипи»)
Молоко не вспенивается	Низкая жирность молока	Используйте молоко с высоким содержанием жира

Если проблема не приведена в перечне или не решается предложенным способом, обратитесь к квалифицированному специалисту.

Гарантия

08

Официальная гарантия: 1 год.
Срок службы: 3 года.

Период официальной гарантии и срока службы кофемашины отсчитывается с даты продажи конечному покупателю.

8.1 Негарантийные случаи

Изготовитель гарантирует отсутствие производственных дефектов и дефектов материалов при использовании устройства и комплектующих в соответствии с этой инструкцией. Гарантия не распространяется на следующие случаи:

- повреждения, возникшие из-за неправильного использования, механического или другого внешнего воздействия, контакта с жидкостью или огнём;
- повреждения, возникшие из-за неквалифицированного вмешательства;
- естественный износ устройства и комплектующих.

Изготовитель не несёт ответственности за ущерб, вызванный использованием не по назначению или с нарушением требований, установленных этой инструкцией. В случае неисправности обратитесь к квалифицированному специалисту.

Технические характеристики

09

Модель: TCM19AA

Тип товара	Кофемашина
Напряжение	220–240 В, 50 Гц
Мощность	1350 Вт
Материал корпуса	Пластик
Защита от поражения электротоком	Класс I
Максимальная загрузка кофемолки	150 г
Давление	19 бар
Ёмкость резервуара для воды	1,1 л
Ёмкость резервуара для молока	450 мл
Тип индикации	Светодиодная
Панель управления	Сенсорная
Встроенный капучинатор	Есть
Тип капучинатора	Автоматический
Регулировка помола кофе	Механическая

Предварительное смачивание	Есть
Регулировка крепости кофе	Есть
Регулировка объёма кофе	Есть
Регулировка температуры кофе	Есть
Автоотключение	Есть
Самоочистка	Есть
Подсветка кружки	Есть
Регулировка дозатора кофе по высоте	Есть
Длина электрошнура	1 м
Габаритные размеры (Ш × В × Г)	19 × 32,5 × 40 см
Масса нетто/брутто	7,8 / 9,05 кг

Комплектация

10

Наименование	Количество
Кофемашина	1 шт.
Крышка отсека для зёрен	1 шт.
Резервуар для молока	1 шт.
Трубка для подачи молока	1 шт.
Шнур питания	1 шт.
Щёточка для очистки	2 шт.
Инструкция пользователя	1 шт.
Краткая инструкция пользователя	1 шт.
Комплект уплотнительных резинок для заварочного блока	1 шт.

Изготовитель постоянно работает над усовершенствованием устройств. В связи с этим форма, комплектация и технические характеристики кофемашины могут быть изменены без предварительного уведомления.

Если у устройства есть какие-либо различия с этой инструкцией, преимущественную силу имеет продукт.

Продукция сертифицирована в соответствии с законодательством РФ. Информацию о подтверждении соответствия товара вы можете получить на сайте tuvio.ru.

Импортёр	ООО «Маркет.Трейд»
Адрес местонахождения	121099, Россия, г. Москва, Новинский бульвар, д. 8
Адрес электронной почты	info@tuvio.ru
Изготовитель	Винд Мобилити Текнолоджи (Пекин) Лимитед
Адрес местонахождения	Китай, Пекин, Донченг дистрикт, Нанчанг Хутонг 2, строение 1, 13Ф, пом. 11605
Страна производства	Китай
Дата изготовления	См. на устройстве
Версия	UM-02

EAC

Узнать больше
о бренде Tuvio
и связаться
с поддержкой

