doona™

Liki Trike

User Guide

S1 S3 S5

English
Russian
Ukrainian
Kazakh
Greek
Finnish
Indonesian

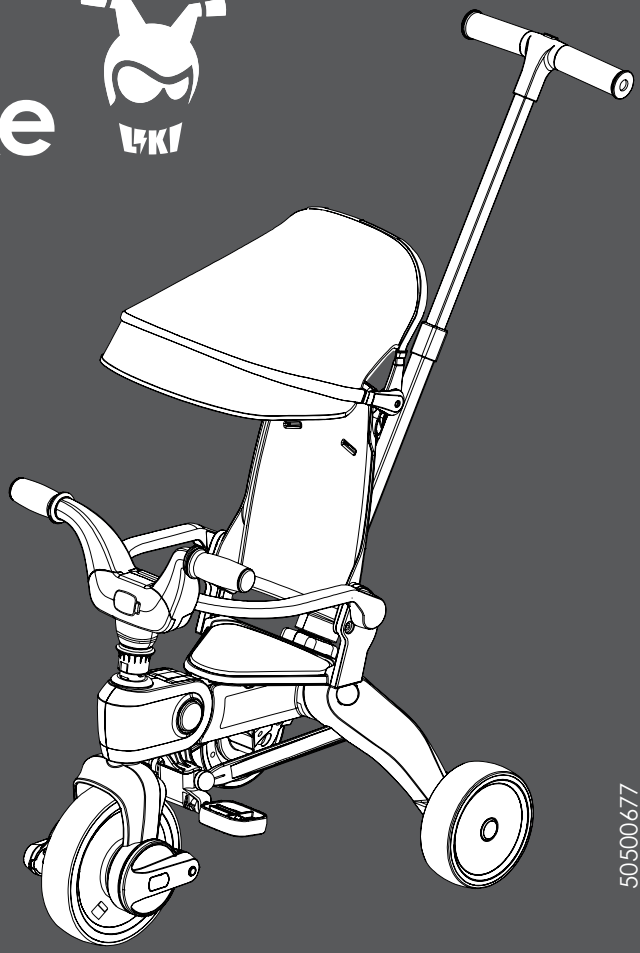

50500677

Max load – 20kg / 44lbs • Age limit – 10-36 months

CE

Please register your product

ATTENTION!

In order to ensure your Child's safety, please register your product at **www.doona.com/register**
If you do not register your product we will not be able to communicate critical safety information to you if needed.

SCAN

LIKI

doona™

Liki Trike

World's Most Compact Folding Trike

www.doona.com/international-partners

www.doona.com

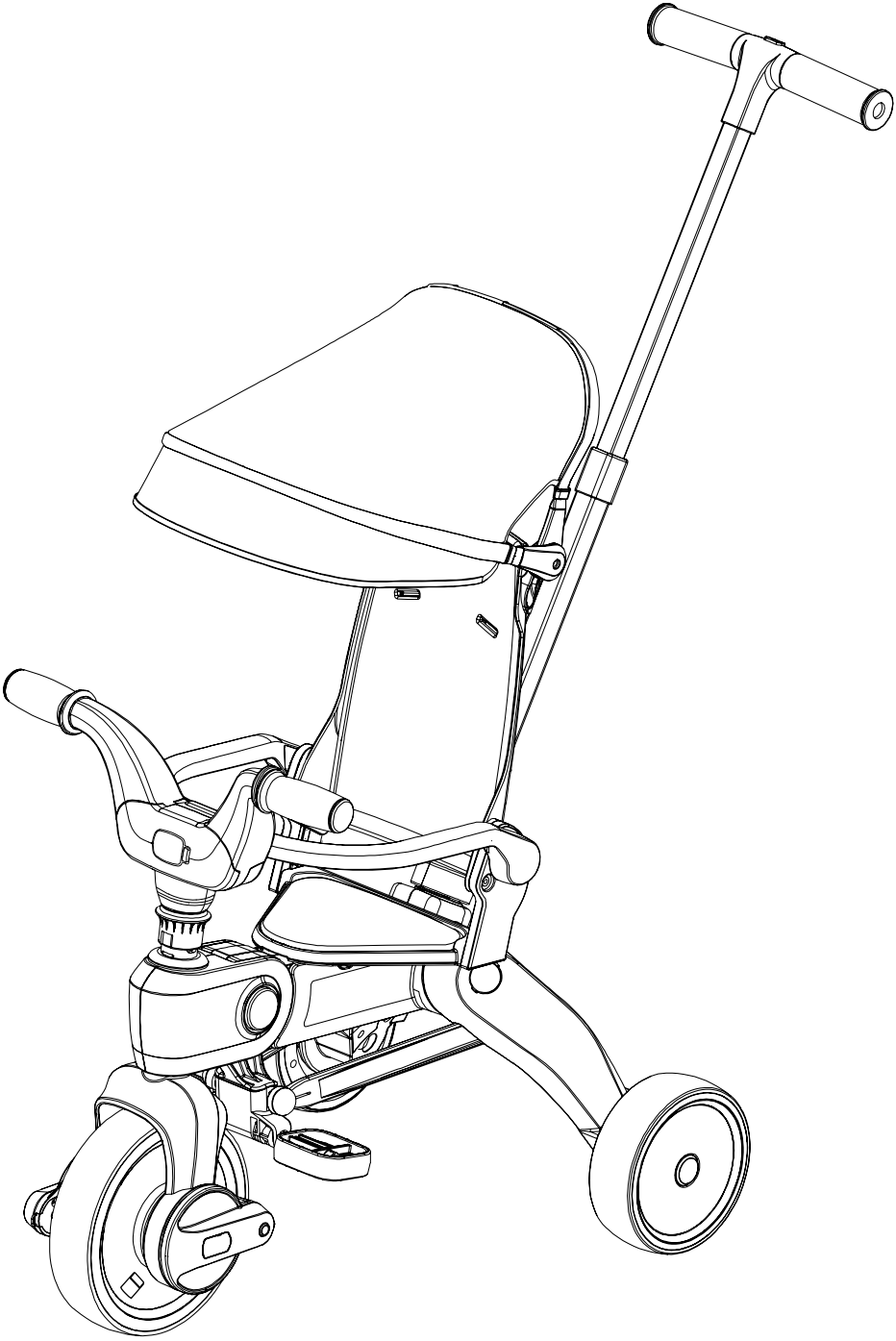

This manual contains important information regarding the correct use, safety features, and maintenance instructions for your trike.

Read this manual carefully before use and keep it in an accessible place for future reference.
In case of questions or issues, please contact your local distributor or contact us through our website: www.doona.com

If you have any further questions regarding this trike, please feel free to contact us at:
www.doona.com/international-partners

Warnings of use

- **ADULT SUPERVISION REQUIRED.** Do not leave child unattended.
- **WARNING!** TO AVOID SERIOUS INJURY: Continuous adult supervision is required; NEVER use near motor vehicles, NEVER use near streets, swimming pools, hills, steps, or sloped driveways. ALWAYS wear shoes when using the product. NEVER allow more than one rider.
- **WARNING!** Not to be used by children over the age of 36 months.
- **WARNING!** Not to be used by children over the weight of 20kg / 44lbs.
- **WARNING!** We recommend the use of suitable protective clothing and a safety helmet.
- **WARNING!** Riders should always wear a properly fitted helmet that complies with U.S. Consumer Products Safety Commission (CPSC) Standard 16 CFR 1203.
- **WARNING!** Instruct children about correct use of the product and draw their attention to possible dangers.
- **WARNING!** This product does not have lights or reflecting safety marks. It is not safe for use in the dark.
- **WARNING!** Small parts chocking hazard. Adult assembly required. When replacing Backrest tighten all fasteners.
- **WARNING!** Please instruct your child how to use the product correctly and draw attention to possible sources of danger. The product shall be used by a child with enough skill in order to avoid falls or collisions causing injury to the user or third parties
- This product is designed only for private, residential use.
- This product cannot be used for commercial or public use.
- This product is not suitable for jogging, skating, or any high-speed use.
- Keep away from fire.
- Tipping hazard – DO NOT load weight or hang bags on parent control bar, for storage - use the designated accessory hook with LIKI accessory only.
  -Max load on the accessory hook: 2.5kg / 5.5lbs.
- **DO NOT** use non-regulated parts and accessories on LIKI. Non-regulated parts and accessories may disturb the performance of LIKI in case of sharp turn or a sudden stop.
- When not in use, ENSURE that the product is out of your child's reach to avoid injuries.
- When product is used with mounted backrest – ALWAYS properly restrain your child with restraint system.
- ENSURE removal of all accessories before folding the product.

- DO NOT use the product without a backrest.
- ENSURE all mechanism locks are properly locked before every use.
- DO NOT tilt or lift the product when a child is seated.
- DO NOT try to go up and down stairs with a child seated in the product.
- Keep hands away from moving parts at all times.
- ENSURE adjusting the product's mode according to the child's age and developmental level.
- ENSURE Steering and Pedal Locks are engaged before child rides in Mode 3 (24-30 months).
- ENSURE moving the pedals from footrest position to pedal position before moving from mode 2 to mode 3 (24-30 months or 30 lbs/13 kg).
- Remove high backrest before allowing child to use in mode 4 (30-36 months).
- Never use without push handle until child is ready to safely ride product on their own.
- Assembly must be done by an adult in order to ensure all parts are properly connected.
- After removing the pushing handle, the pedal lock button shall be engaged to ensure the pedal would work properly and safely.
- Please instruct your child how to use it correctly and draw attention to possible sources of danger. The product shall be used by a child with enough skill in order to avoid falls or collisions causing injury to the user or third parties.

Handling, maintenance, and care

- Check for defects or critical wear before every use. If the products has suffered from a crash/impact/any other damage, it should not be used. If any worn or defective parts are spotted, please contact your local distributor or contact us at www.doona.com for further instructions.
- Lubricate moving parts with few drops of PTFE lubricant periodically.
- The product is NOT intended for use on/through sand/ sea/ dust/ mud/ leaves/ grassy surfaces.
- Store in a dry environment for better protection. For best results, store in its designated storage bag. Do not store in a humid or wet environment.
- DO NOT clean with high pressure water / air cleaner. DO NOT use soap, detergents, or chemical solutions.
- Clean the product using only room temperature water, then carefully wipe the whole product with a soft cloth.
- Harness and textile care instructions: please refer to the instructions on the attached care label.
- Keep product away from corrosive materials.

Technical information

- Product dimensions – 339 / 610 / 251mm | 13.3 / 24.0 / 9.8 inches
- Product weight – 6.7Kg / 14.7lbs
- Max load – 20kg / 44lbs
- Age limit – 10-36 months

Это руководство содержит важную информацию относительно правильного использования, мер безопасности и инструкции по техническому обслуживанию трехколесного велосипеда.

Внимательно прочитайте это руководство перед использованием и храните его в доступном месте для дальнейшего использования.

В случае вопросов или проблем, просим вас связаться с местным дистрибьютором или с нами через наш веб-сайт: www.doona.com

Если у вас имеются какие-либо дополнительные вопросы относительно данного велосипеда, свяжитесь с нами:
www.doona.com/international-partners

Предостережения при использовании

- **ТРЕБУЕТСЯ КОНТРОЛЬ ВЗРОСЛЫХ.** Не оставляйте ребенка без присмотра.
- **ПРЕДОСТЕРЕЖЕНИЕ!** ВО ИЗБЕЖАНИЕ СЕРЬЕЗНОЙ ТРАВМЫ: Требуется непрерывный контроль взрослых; НИКОГДА не используйте вблизи автотранспортных средств. НИКОГДА не используйте вблизи плавательных бассейнов, на гористой местности, ступеньках или откосах. НИКОГДА не используйте возле улицы. При использовании ВСЕГДА следует надевать обувь. ЗАПРЕЩЕНО сажать более одного ребенка.
- **ПРЕДОСТЕРЕЖЕНИЕ!** не предназначен для детей старше 36 месяцев.
- **ПРЕДОСТЕРЕЖЕНИЕ!** не предназначен для детей весом более 20кг.
- **ПРЕДОСТЕРЕЖЕНИЕ!** Мы рекомендуем использовать подходящую защитную одежду и защитный шлем.
- **ПРЕДОСТЕРЕЖЕНИЕ!** Объясните детям правила пользования продуктом и обратите их внимание на возможные опасности.
- **ПРЕДОСТЕРЕЖЕНИЕ!** Этот продукт не оснащен фарами или светоотражателями. Его небезопасно использовать в темноте.
- **ПРЕДОСТЕРЕЖЕНИЕ!** Имеются мелкие детали. Опасность удушения. Требуется сборка взрослыми. При замене спинки сидения затяните все крепежи.
- **ПРЕДОСТЕРЕЖЕНИЕ!** Пожалуйста, проинструктируйте вашего ребенка, как правильно использовать продукт, и обратите внимание на возможные источники опасности. Продукт должен использоваться ребенком, обладающим достаточными навыками, чтобы избежать падений или столкновений, которые могут привести к травмам ребенка или других людей.
- Продукт предназначен для частного бытового использования.
- Продукт не предназначен для коммерческого или общественного пользования.
- Продукт не подходит для использования при беге, катании на роликах или для любого другого использования на скорости.
- Беречь от огня.
- Опасность опрокидывания - НЕ вешайте мешки или другой вес на родительскую ручку управления, Для хранения используйте только специализированный крючок с аксессуаром LIKI. -Максимальный вес на крючок: 2.5кг / 5.5 фунтов.
- НЕ используйте сторонние детали и аксессуары на LIKI. Сторонние детали и аксессуары могут нарушить функцию LIKI в случае резкого поворота или внезапной остановки.
- Когда продукт не используется, он должен находится вне досягаемости вашего ребенка, во избежание травм.
- Когда продукт используется с установленной спинкой - ВСЕГДА фиксируйте ребенка должным образом.
- ОБЯЗАТЕЛЬНО снимите все аксессуары перед складыванием.
- НЕ ИСПОЛЬЗУЙТЕ продукт без задней спинки.
- УБЕДИТЕСЬ в том, что все замки заблокированы должным образом перед каждым

использованием.
- НЕ наклоняйте и не поднимайте изделие, когда ребенок сидит в нем.
- НЕ пытайтесь идти вверх и вниз по лестнице с ребенком, сидящим в изделии.
- Держите руки подальше от движущихся частей.
- ОБЯЗАТЕЛЬНО подберите режим использования продукта в соответствии с возрастом и уровнем развития ребенка.
- ОБЯЗАТЕЛЬНО заблокируйте фиксатор поворота руля и педалей в Режиме 3 (24-30 месяцев).
- ОБЯЗАТЕЛЬНО переставьте подножки в положение педалей при переходе с Режима 2 на Режим 3 (24-30 месяцев или 13 кг).
- Снимите высокую спинку сидения перед началом использования велосипеда в режиме 4 (30-36 месяцев).
- Не используйте продукт без ручки родительского контроля, если ребенок еще не готов кататься самостоятельно.
- УБЕДИЕТСЬ в том, что режим использования изделия соответствует возрасту и уровню развития ребенка.
- Сборка должна выполняться взрослым, чтобы обеспечить правильное подсоединение всех частей.
- После снятия родительской ручки управления, убедитесь, что педали активированы, переведя переключатель на переднем колесе в нужное положение.
- Пожалуйста, проинструктируйте вашего ребенка, как правильно использовать продукт, и обратите внимание на возможные источники опасности. Продукт должен использоваться ребенком, обладающим достаточными навыками, чтобы избежать падений или столкновений, которые могут привести к травмам ребенка или других людей.

Техническое обслуживание и уход

- Проверяйте наличие дефектов или критического износа перед каждым использованием. Если изделие пострадало от аварии / удара / любого другого повреждения, его не следует использовать. Если обнаружены какие-либо изношенные или дефектные детали, обратитесь к местному дистрибьютеру или свяжитесь с нами через сайт www.doona.com для получения дальнейших инструкций.
- Периодически смазывайте движущиеся части несколькими каплями смазки на основе политетрафторэтилена.
- Продукт НЕ предназначен для использования на песке / в море / в пыли / в грязи / на листьях / на траве.
- Для лучшей защиты храните в сухой среде. Для наилучших результатов храните в специализированном пакете для хранения. Не хранить во влажной среде.
- НЕ очищайте водой / пневматическим очистителем под высоким давлением. НЕ используйте мыло, моющие средства или химические растворы.
- Очищайте продукт, используя только воду комнатной температуры, а затем тщательно протрите все изделие мягкой тканью.
- Инструкции по уходу за ремнем и текстилем: обращайтесь к инструкциям на прилагаемой этикетке.
- Храните изделие вдали от коррозионных материалов.

Техническая информация

- Размеры продукта – 339 / 610 / 251мм | 13.3 / 24.0 / 9.8 дюймов
- Вес продукта – 6.7кг / 14.7 фунтов
- Максимальный вес - 20кг / 44 фунтов
- Возрастное ограничение – 10-36 месяцев

Ця інструкція містить важливу інформацію щодо належного використання заходів безпеки, та інструкції з технічного обслуговування триколісного велосипеда.
Уважно прочитайте цю інструкцію перед використанням і, зберігайте її в доступному місці для подальшого використання.
У разі питань або, проблем просимо вас зв'язатися з місцевим дистриб'ютором або, з нами через наш веб-сайт: www.doona.com

Якщо у вас є які-небудь додаткові запитання щодо даного велосипеда, зв'яжіться з нами: www.doona.com/international-partners

Застереження при використанні

- **ВИКОРИСТОВУВАТИ ЛИШЕ ПІД НАГЛЯДОМ ДОРОСЛИХ.** НЕ ЗАЛИШАТИ ДИТИНУ БЕЗ НАГЛЯДУ.
- **УВАГА!** ЩОБ ЗАПОБІГТИ СЕРЙОЗНОЇ ТРАВМИ: Потрібно збирати дорослим. дорослих; НІКОЛИ не використовуйте поблизу автотранспортних засобів. "НІКОЛИ не використовуйте поблизу плавальних басейнів, на гористій місцевості, сходинках або схилах. Не використовуйте поблизу вулиць. При використанні ЗАВЖДИ слід надягати взуття. ЗАБОРОНЕНО садити більше однієї дитини.
- **УВАГА!** Не призначений для дітей старше 36 місяців.
- **УВАГА!** Не призначений для дітей вагою понад 20кг.
- **УВАГА!** Ми рекомендуємо використовувати відповідний захисний одяг і захисний шолом.
- **УВАГА!** Надайте дітям пояснення про правильне використання продукту і залучіть їх увагу до можливих небезпек.
- **УВАГА!** Цей продукт не оснащений фарами або світловідбивачами. Його небезпечно використовувати в темряві.
- УВАГА! Є дрібні деталі. Небезпека задушення. Потрібно збираты дорослими. При заміні спинки сидіння затягніть кріплення.
- Продукт призначений для приватного побутового використання.
- Продукт не призначений для комерційного або громадського користування.
- Продукт не підходить для використання при бігу, катанні на роликах або для будь-якого іншого використання на швидкості
- Берегти від вогню.
- Ризик перекидання: ЗАБОРОНЕНО вішати сумки та інші предмети на батьківську ручку. Для зберігання речей слід використовувати лише спеціальний гачок та аксесуари LIKI. -Максимальне навантаження на гачок для аксесуарів: 2.5кг / 5.5 фунтів.
- **ЗАБОРОНЯЄТЬСЯ** використовувати нефірмові деталі і аксесуари, що не відповідають встановленим **стандартам.**
- Використання нефірмових деталей та аксесуарів, що не відповідають встановленим стандартам, може порушити роботу виробу під час різкого повороту або зупинки.
- Коли продукт не використовується, він повинен знаходитися поза доступністю вашого малюка, щоб уникнути травм.
- Під час використання виробу з монтованою спинкою НЕОБХІДНО належним чином зафіксувати дитину за допомогою пасків безпеки.
- ОБОВ'ЯЗКОВО зніміть всі аксесуари перед складанням.
- НЕ використовуйте продукт без задньої спинки.
- Перед використанням НЕОБХІДНО переконатися, що всі механізми замків належним чином зафіксовані.
- ЗАБОРОНЯЄТЬСЯ нахиляти чи піднімати виріб, коли в ньому знаходиться дитина.

- ЗАБОРОНЯЄТЬСЯ піднімати та спускати виріб сходами, коли в ньому знаходиться дитина.
- Тримайте руки подалі від рухомих частин.
- ОБОВ'ЯЗКОВО підберіть режим використання продукту відповідно до віку і рівня розвитку дитини.
- ОБОВ'ЯЗКОВО заблокуйте фіксатор повороту керма і педалей в режимі 3 (24-30 місяців).
- ЗАБЕЗПЕЧУЙТЕ переміщення педалей від положення підніжки до положення педалі перед переходом з режиму 2 в режим 3 (24-30 місяців або 30 фунтів / 13 кг).
- Зніміть високу спинку сидіння перед початком використання велосипеда в режимі 4 (30-36 місяців).
- Не використовуйте продукт без ручки батьківського контролю якщо дитина ще не готова кататися самостійно.
- НЕОБХІДНО відрегулювати режим виробу відповідно до віку і рівня розвитку дитини.
- Сбирати велосипед повинна виконувати доросла особа, щоб забезпечити правильне з'єднання всіх частин.
- Після зняття батьківської ручки керування, переконайтеся, що педалі активовані, переведіть перемикач зчеплення педалей на передньому колесі в потрібне положення.
- Будь ласка, проінструктуйте свою дитину, як правильно користуватися виробом, та зверніть увагу на можливі джерела небезпеки. Виріб повинен використовувати дитина з достатнім умінням, щоб уникнути падінь або зіткнень, що спричиняють травми користувача або третіх осіб.

Експлуатація, техобслуговування та догляд

- Перед використанням слід перевірити виріб на наявність дефектів та критичного зносу. Забороняється користуватися виробом, якщо він зазнав аварії, удару чи іншого пошкодження. У разі виявлення зносу або пошкодження деталей, необхідно звернутися до місцевого постачальника чи до нашої компанії через веб-сайт www.doona.com для отримання подальших інструкцій.
- Регулярно змащувайте рухомі частини кількома краплями змазки на основі політетрафторетилену.
- Продукт НЕ призначений для використання у піску / морі / пилу / бруді / листяній або трав'янистій поверхнях.
- Для кращого захисту зберігайте у сухій середі. Для забезпечення цілості виріб слід зберігати у спеціальній сумці. Не зберігати у вологому середовищі.
- ЗАБОРОНЕНО чистити водою/повітрям високого тиску. ЗАБОРОНЕНО використовувати мило, мийні засоби та хімічні розчини.
- Для очищення слід використовувати тільки воду кімнатної температури, після чого обережно протерти виріб м'якою тканиною.
- Інструкція з догляду за тканиною і пасками: зверніться до інструкції на етикетці.
- Тримайте продукт подалі від корозійних речовин.

Технічні характеристики

- Габарити виробу – 339 / 610 / 251мм | 13.3 / 24.0 / 9.8 дюйми
- Вага виробу – 6.7кг / 14.7 фунтів
- Максимальне навантаження – 20кг / 44 фунтів
- Вікове обмеження – 10-36 місяців

Пайдаланушының нұсқаулығында дұрыс пайдалану, қауіпсіздік шаралары туралы маңызды ақпарат, сондай-ақ велоарбаға қызмет көрсету жөніндегі нұсқаулықтар бар.

Пайдаланбас бұрын нұсқаулықты мұқият оқып шығып, оны кейін пайдалану үшін қолжетімді жерлерде сақтап қою керек болады.
Сұрақтар мен проблемалар туындағанда біздің жергілікті жеткізушімізбен хабарласып, немесе веб-сайт www.doona.com сайты арқылы біздің компаниямызбен хабарласыңыз.
Қосымша сұрақтарыңыз туындағанда мынадай байланыс ақпараты:
www.doona.com/international-partners

Ескерту

- ТЕК ҚАНА ЕРЕСЕКТЕРДІҢ ҚАДАҒАЛАУЫМЕН ПАЙДАЛАНУ КЕРЕК. Баланы қараусыз қалдырмаңыз.
- ЕСКЕРТУ! ТО ЖАРАҚАТ БОЛДЫРМАС ҮШІН: Ересектердің үнемі қадағалап отыру керек болады; Автокөліктердің жанында пайдалануға ТЫЙЫМ САЛЫНАДЫ. Көшелердің, бассейндердің, белестердің, сатылардың және көлбеу жүріс жолдарының жанында пайдалануға ТЫЙЫМ САЛЫНАДЫ. Көшеде пайдалануға ТЫЙЫМ САЛЫНАДЫ. Велоарбаны пайдаланғанда аяқ-киім кию керек болады. Басқаруды бір адам жүзеге асыруға тиіс.
- ЕСКЕРТУ! 3 жастан асқан балаларға арналмаған.
- ЕСКЕРТУ! 20 жастан асқан балаларға арналмаған.
- ЕСКЕРТУ! Қорғаныс киімі мен дулығаны киіп алу ұсынылады.
- ЕСКЕРТУ! Балаға бұйымды пайдаланудың ережелерін түсіндіріп, ықтималды қауіптіліктерге назар аударыңыз.
- ЕСКЕРТУ! Бұйым жарық индикаторларымен және шағылыстырғыштармен жарақталмаған. Қараңғы кезде пайдалану қауіпсіз болмайды.
- ЕСКЕРТУ! Ұсақ бөліктердің жарылу қаупі бар. Ересектердің құрауы қажет. Артқы орынды ауыстырған кезде барлық бекітпелерді қатайтыңыз.
- Бұйым жеке және тұрмыстық пайдалануға арналған.
- Бұйым коммерциялық немесе қоғамдық пайдалануға арналған.
- Бұйым жүгіруге және кез келген жоғары жылдамдықпен сырғанауға арналмаған.
- Оттың әрекетіне қалдырмаңыз.
- Аударылып қалу қаупі бар. Ата-аналық тұтқаға сөмкелерді және өзге де заттарды іліп қоюға ТЫЙЫМ САЛЫНАДЫ, Сақтау үшін күршек пен LIKI қосалқы бөлшектерін пайдалану қажет болады.
  -Қосымша заттарға арналған күршектің максималды жүктемесі: 2.5кг / 5.5 фунт.
- Бекітілген стандарттарға сай келмейтін детальдар мен қосалқы бөлшектерді пайдалануға ТЫЙЫМ САЛЫНАДЫ. Белгіленген стандарттарға сәйкес келмейтін бөлшектер мен компоненттерді пайдалану, егер ол күрт бұрылса немесе тоқтаса, өнімнің жұмысына кедергі келтіруі мүмкін.
- Егер бұйым пайдаланылмайтын болса, оны жарақаттанып қалуын болдырмас үшін балалардың қолы жетпейтін жерлерге сақтау ҚАЖЕТ болады.
- Монтаждалатын арқалығы бар бұйымды пайдаланғанда, баланы қармап ұстап тұратындай, орнатып алу ҚАЖЕТ.
- Өнімді жинар алдында барлық керек - жарақтардың алынып тасталынғанына КӨЗ ЖЕТКІЗІҢІЗ.
- Өнімді артқы орындықтарсыз пайдалануға болмайды.
- Пайдаланбас бұрын барлық бекіндіргіш механизмдерін тиісті тәртіппен бұғаттау ҚАЖЕТ болады.
- Егер де бала велоарбада отырған болса, бұйымды көтеруге немесе көлбетуге ТЫЙЫМ

САЛЫНАДЫ.
- Егер де бала велоарбада отырған болса, бұйымды көтеруге немесе сатымен түсіруге ТЫЙЫМ САЛЫНАДЫ.
- Қозғалмалы детальдарға жанасуға тыйым салынады.
- Баланың жасы мен бойына қарай өнімнің режимінің параметрлерін тексеріп дұрыстаңыз.
- Баланың 3-ші режимге (24-30 ай) жетпес бұрын педаль мен басқару тетігінің бұғатталғанына КӨЗ ЖЕТКІЗІҢІЗ.
- 2-ші режимнен 3-ші режимге (24-30 ай немесе 30 фунт/13 кг) өтпес бұрын, педальдар аяқ астындағы позициядан педаль позициясына жылжитынына КӨЗ ЖЕТКІЗІҢІЗ.
- Баланызға 4-ші (30-36 ай) режимді қолдануға рұқсат берер алдында жоғарғы артқы орынды алып тастаңыз.
- Бала өнімді өз бетімен басқаруға әзір болғанға дейін ешқашан қысым тұтқасынсыз қолдануға болмайды.
- Баланың жасына қарай және даму деңгейіне қарай бұйымның режимін реттеп алу ҚАЖЕТ.
- Жинастыруды барлық детальдарының дұрыс монтаждалуын қамтамасыз ете алатын ересек адам орындауға тиіс.
- Ата-ана бақылау тетігін алып тастағаннан кейін, педальдардың іске қосылғанына көз жеткізіп, алдыңғы дөңгелектегі қосқышты қажетті деңгейге ауыстырыңыз.
- Өтініш балаңызға өнімді қалай дұрыс пайдалану керектігі туралы нұсқау беріңіз және кейбір мүмкін болатын қауіпті жағдайларға назар аударыңыз. Бұл өнімді қолданушыға немесе үшінші тұлғаларға зақым келтіретін құлау немесе соқтығысуды болдырмау үшін жеткілікті шеберлігі бар бала пайдалануы керек.

Пайдалану, қызмет көрсету және күтім

- Пайдаланар алдынан бұйымды ақауларының және критикалық тозуы болуына тексеріп алу қажет болады. Бұйымды авариядан соң, соққыдан немесе басқа да майысудан соң пайдалануға тыйым салынады. Егер бөлшектері тозған немесе ақаулы болса, қосымша нұсқауларды алу үшін www.doona.com веб-сайты арқылы жергілікті жеткізушіге немесе біздің компанияға хабарласыңыз.
- Қозғалыстағы детальдарын үнемі ПТФЭ жағармайымен майлап отыру қажет.
- Бұйым құмның үстінде, шөптесін жерде, жапырақтары бар бедерлерде, теңізде, шаң-тозаңда, лас жерлерде пайдалануға арналмаған.
- Құрғақ жерлерде сақталуы қажет. Жақсы нәтижелерге қол жеткізу үшін арнаулы арнайы жасалған сөмкесінде сақтау қажет болады. Ылғалды жерлерде сақтауға тыйым салынады.
- Қатты қысымдағы сумен / ауамен тазалауға ТЫЙЫМ САЛЫНАДЫ Сабынды, жуғыш заттарды және химиялық ерітінділерді қолдануға ТЫЙЫМ САЛЫНАДЫ.
- Тазалау үшін бөлме температурасында суды пайдаланыңыз, содан кейін оны жұмсақ шүберекпен сүртіңіз.
- Матаға және белдіктеріне күтім жасау жөніндегі нұсқаулық: затбелгісінен қараңыз.
- Коррозиялық материалдардан аулақ сақтаңыз.

Техникалық сипаттамалары

- Бұйымның мөлшерлері – 339 / 610 / 251мм | 13.3 / 24.0 / 9.8 дюйм
- Бұйымның салмағы – 6.7кг / 14.7 фунт
- Максималды жүктемесі – 20кг / 44 фунт
- Жастық шектелімі – 10-36 ай

Αυτό το εγχειρίδιο περιέχει σημαντικές πληροφορίες σχετικά με τη σωστή χρήση, τις λειτουργίες ασφαλείας και τις οδηγίες συντήρησης για το τρίκυκλο.

Διαβάστε προσεκτικά το παρόν εγχειρίδιο πριν από τη χρήση και φυλάξτε το σε προσβάσιμο μέρος για μελλοντική αναφορά.
Σε περίπτωση ερωτήσεων ή προβλημάτων, επικοινωνήστε με τον τοπικό σας διανομέα ή επικοινωνήστε μαζί μας μέσω του ιστότοπου μας:
www.doona.com

Αν έχετε περαιτέρω απορίες σχετικά με αυτό το τρίκυκλο, μη διστάσετε να επικοινωνήσετε μαζί μας στη διεύθυνση:
www.doona.com/international-partners

Προειδοποιήσεις χρήσης

- **ΑΠΑΙΤΕΙΤΑΙ ΕΠΟΠΤΕΙΑ ΕΝΗΛΙΚΟΥ.** Μην αφήνετε το παιδί χωρίς επιτήρηση.
- **ΠΡΟΕΙΔΟΠΟΙΗΣΗ!** ΓΙΑ ΝΑ ΑΠΟΦΥΓΕΤΕ ΣΟΒΑΡΟ ΤΡΑΥΜΑΤΙΣΜΟ: Απαιτείται συνεχής επιτήρηση από ενήλικα; ΠΟΤΕ μην χρησιμοποιείτε κοντά σε οχήματα με κινητήρα. Μην χρησιμοποιείτε ΠΟΤΕ κοντά σε πισίνες, ή κατηφορικές διαδρομές · Ποτέ μην χρησιμοποιείτε κοντινούς δρόμους. ΠΑΝΤΑ να φοράτε παπούτσια όταν χρησιμοποιείτε το προϊόν. Μην επιτρέπετε ΠΟΤΕ περισσότερους από έναν αναβάτες.
- **ΠΡΟΕΙΔΟΠΟΙΗΣΗ!** Να μην χρησιμοποιείται από παιδιά ηλικίας άνω των 36 μηνών.
- **ΠΡΟΕΙΔΟΠΟΙΗΣΗ!** Να μην χρησιμοποιείται από παιδιά πάνω από το βάρος των 20kg / 44lbs.
- **ΠΡΟΕΙΔΟΠΟΙΗΣΗ!** Συνιστούμε τη χρήση κατάλληλου προστατευτικού ρουχισμού και κράνους ασφαλείας.
- **ΠΡΟΕΙΔΟΠΟΙΗΣΗ!** Καθοδηγήστε τα παιδιά για τη σωστή χρήση του προϊόντος και ενημερώστε τα για τους πιθανούς κινδύνους.
- **ΠΡΟΕΙΔΟΠΟΙΗΣΗ!** Αυτό το προϊόν δεν διαθέτει φώτα ή αντανακλαστικά σήματα ασφαλείας. Δεν είναι ασφαλές για χρήση στο σκοτάδι.
- **ΠΡΟΕΙΔΟΠΟΙΗΣΗ!** Κίνδυνος πνιγμού λόγω μικρών κομματιών. Απαιτείται συναρμολόγηση από ενήλικα. Κατά την αντικατάσταση της πλάτης του καθίσματος σφίξτε όλες τις πόρπες.
- Αυτό το προϊόν έχει σχεδιαστεί μόνο για ιδιωτική, οικιακή χρήση.
- Αυτό το προϊόν δεν μπορεί να χρησιμοποιηθεί για εμπορική ή δημόσια χρήση.
- Αυτό το προϊόν δεν είναι κατάλληλο για τζόκινγκ, πατινάζ ή οποιαδήποτε χρήση υψηλής ταχύτητας.
- Κρατήστε μακριά από τη φωτιά.
- Κίνδυνος ανατροπής - ΜΗΝ φορτώνετε βάρος ή κρεμάτε τις σακούλες στη ράβδο ελέγχου γονέα, για αποθήκευση
  -χρησιμοποιήστε τον καθορισμένο γάντζο αξεσουάρ μόνο με το εξάρτημα LIKI.
  -Μέγιστο φορτίο στο άγκιστρο αξεσουάρ: 2.5kg / 5.5lbs.
- ΜΗΝ χρησιμοποιείτε μη εξουσιοδοτημένα εξαρτήματα ή αξεσουάρ στο liki. Τα μη κανονικά εξαρτήματα και αξεσουάρ ενδέχεται να διαταράξουν την απόδοση του LIKI σε περίπτωση απότομης στροφής ή αιφνίδιας στάσης.
- Όταν δεν χρησιμοποιείται, ΕΞΑΣΦΑΛΙΣΤΕ ότι το προϊόν είναι μακριά από το παιδί σας για να αποφύγετε τραυματισμούς.
- Όταν το προϊόν χρησιμοποιείται με ενισχυμένο στήριγμα πλάτης - ΠΑΝΤΑ να δένετε το παιδί σας με σύστημα συγκράτησης.
- ΒΕΒΑΙΩΘΕΙΤΕ ότι έχετε αφαιρέσει όλα τα αξεσουάρ πριν να διπλώσετε το προϊόν.
- ΜΗ ΧΡΗΣΙΜΟΠΟΙΕΙΤΕ το προϊόν χωρίς την πλάτη.
- ΒΕΒΑΙΩΘΕΙΤΕ ότι όλες οι κλειδαριές μηχανισμών έχουν κλειδωθεί σωστά πριν από κάθε χρήση.
- ΜΗΝ γείρετε ή ανυψώσετε το προϊόν όταν το παιδί είναι καθισμένο.
- ΜΗΝ προσπαθήσετε να ανεβείτε και να κατεβείτε σκάλες με παιδί να κάθεται στο προϊόν.
- Κρατήστε τα χέρια μακριά από τα κινούμενα μέρη ανά πάσα στιγμή.
- ΒΕΒΑΙΩΘΕΙΤΕ ότι έχετε προσαρμόσει την κατάσταση λειτουργίας του προϊόντος ανάλογα με την ηλικία του παιδιού και την ανάπτυξή του.

- ΒΕΒΑΙΩΘΕΙΤΕ ότι τιμόνι και πεντάλ έχουν κλειδώσει πριν το παιδί κάνει χρήση στην κατάσταση λειτουργίας 3 (24-30 μηνών).
- ΒΕΒΑΙΩΘΕΙΤΕ τη μετάβση των πεντάλ από τη θέση υποποδίου στη θέση ποδηλασίας πριν τη μετάβαση από την κατάσταση λειτουργίας 2 στην 3 (24-30 μηνών ή 13 κιλά).
- ΒΕΒΑΙΩΘΕΙΤΕ ότι τιμόνι και πεντάλ έχουν κλειδώσει πριν το παιδί κάνει χρήση στην κατάσταση λειτουργίας 3 (24-30 μηνών).
- Αφαιρέστε την άνω πλάτη πριν επιτρέψετε στο παιδί τη χρήση στην κατάσταση λειτουργίας 4 (30-36 μηνών).
- Ποτέ μη χρησιμοποιείται χωρίς τη λαβή σπρωξίματος, μέχρι το παιδί να είναι έτοιμο να καβαλάει με ασφάλεια το προϊόν μόνο του.
- ΦΡΟΝΤΙΣΤΕ να ρυθμίσετε τη λειτουργία του προϊόντος σύμφωνα με την ηλικία και το αναπτυξιακό επίπεδο του παιδιού.
- Η συναρμολόγηση πρέπει να γίνεται από ενήλικα ώστε να διασφαλίζεται ότι όλα τα εξαρτήματα συνδέονται σωστά.
- Αφού αφαιρέσετε τη λαβή ώθησης, ενεργοποιήστε το κουμπί ασφάλισης του πεντάλ για να βεβαιωθείτε ότι το πεντάλ λειτουργεί σωστά και με ασφάλεια.
- Παρακαλούμε καθοδηγήστε το παιδί σας στη σωστή χρήση του προϊόντος και επιστήσετέ του την προσοχή σε πιθανούς κινδύνους. Το προϊόν πρέπει να χρησιμοποιείται από παιδί με επαρκή προσόντα ώστε να αποφεύγει πτώσεις ή προσκρούσεις που μπορεί να προακλέσουν τραυματισμό στο ίδιο ή σε τρίτους.

Χειρισμός, συντήρηση και φροντίδα

- Ελέγξτε για ελαττώματα ή κρίσιμη φθορά πριν από κάθε χρήση. Άν το προϊόν έχει υποστεί βλάβη/χτύπημα/οποιαδήποτε άλλη ζημιά, δεν πρέπει να χρησιμοποιηθεί. Εάν εντοπιστούν φθαρμένα ή ελαττωματικά μέρη, επικοινωνήστε με τον τοπικό διανομέα ή επικοινωνήστε μαζί μας στο www.doona.com για περαιπέρω οδηγίες.
- Λιπάνετε περιοδικά τα κινούμενα μέρη με λίγες σταγόνες λιπαντικού ptfe.
- Το προϊόν ΔΕΝ προορίζεται για χρήση σε/μέσα σε άμμο/θάλασσα/σκόνη/λάσπη/φύλλα/χλοώδη επιφάνεια.
- Αποθηκεύστε σε ξηρά περιβάλλοντα για καλύτερη προστασία. Για βέλτιστα αποτελέσματα, αποθηκεύστε στην
  καθορισμένη τσάντα αποθήκευσης. Μην το αποθηκεύετε σε υγρό περιβάλλον.
- ΜΗΝ καθαρίζετε με νερό/καθαριστικό αέρα υψηλής πίεσης. ΜΗ χρησιμοποιείτε σαπούνι, απορρυπαντικά ή χημικά διαλύματα.
- Καθαρίστε το προϊόν χρησιμοποιώντας μόνο νερό θερμοκρασίας περιβάλλοντος και σκουπίστε προσεκτικά ολόκληρο το προϊόν με ένα μαλακό πανί.
- Οδηγίες φροντίδας καλωδίωσης και κλωστοϋφαντουργικών μερών: ανατρέξτε στις οδηγίες που αναγράφονται στη συνημμένη ετικέτα περιποίησης.
- Κρατήστε το προϊόν μακριά από διαβρωτικά υλικά.

Τεχνικές πληροφορίες

- Διαστάσεις προϊόντος - 339 / 610 / 251mm | 13.3 / 24.0 / 9.8 ίντσες
- Βάρος προϊόντος - 6.7kg / 14.7lbs
- Μέγιστο φορτίο - 20kg / 44lbs
- Όριο ηλικίας - 10-36 μήνες

This manual contains important information regarding the correct use, safety features, and maintenance instructions for your trike.

Read this manual carefully before use and keep it in an accessible place for future reference.
In case of questions or issues, please contact your local distributor or contact us through our website: www.doona.com

If you have any further questions regarding this trike, please feel free to contact us at:
www.doona.com/international-partners

Varoitus

- **VOIDAAN KÄYTTÄÄ VAIN AIKUISEN VALVONNASSA.** Älä jätä lapsia ilman valvontaa.
- **VAROITUS! VÄLTÄ VAKAVAT LOUKKAANTUMISET:** Aikuisen on aina valvottava rattaiden käyttöä. Älä koskaan käytä ajoneuvojen läheisyydessä. Rattaita ei saa myöskään KOSKAAN käyttää lähellä katuja tai teitä, uima-altaita, rinteissä, portaissa tai kaltevilla ajoteillä. Käytä AINA kenkiä rattaita käytettäessä. ÄLÄ koskaan anna useamman kuin yhden lapsen olla rattaissa.
- **VAROITUS!** Yli 36 kk ikäiset lapset eivät saa käyttää näitä rattaita.
- **VAROITUS!** Yli 20 kg painavat lapset eivät saa käyttää näitä rattaita.
- **VAROITUS!** Suosittelemme sopivan suojaavan vaatetuksen ja kypärän käyttämistä.
- **VAROITUS!** Ohjeista lapset käyttämään rattaita oikein ja kerro lapsille rattaiden käyttöön liittyvistä vaaroista.
- **VAROITUS!** Rattaissa ei ole valoja tai heijastimia. Rattaiden käyttö ei ole turvallista pimeässä.
- Rattaat on suunniteltu vain yksityis- ja kotikäyttöön.
- Rattaita ei saa käyttää kaupalliseen tai julkiseen käyttöön.
- Rattaat eivät sovellu juoksemiseen, luisteluun tai muuhun kovalla nopeudella tapahtuvaan käyttöön.
- Pidettävä poissa avotulen läheltä.
- Kaatumisvaara! ÄLÄ lastaa kuormaa tai ripusta kasseja työntövarteen. Käytä vain LIKI-ripustuskoukkua. - Ripustuskoukun enimmäiskuormitus: 2,5 kg
- **ÄLÄ** käytä hyväksymättömiä osia tai lisävarusteita LIKI-rattaissa. Hyväksymättömien osien ja lisävarusteiden käyttö voi haitata LIKI-rattaiden toimintaa nopeasti käännyttäessä tai pysähdyttäessä.
- VARMISTA, että rattaat ovat lasten ulottumattomissa, kun niitä ei käytetä. Näin vältät loukkaantumiset.
- Jos rattaissa käytetään erikseen asennettavaa selkänojaa, kiinnitä lapsi AINA turvallisesti rattaisiin.

- VARMISTA, että kaikki lukitukset ovat kunnolla kiinni ennen rattaiden käytön aloittamista.
- ÄLÄ kallista tai nosta rattaita lapsen ollessa rattaissa.
- ÄLÄ yritä työntää rattaita portaissa lapsen ollessa kyydissä.
- Pidä kädet aina poissa liikkuvista osista.
- MUISTA säätää rattaat lapset iän ja kehitystason mukaan.
- Vain aikuinen henkilö voi koota rattaat kaikkien osien asianmukaisen asentamisen varmistamiseksi.
- Kun työntökahva on irrotettu, poljinlukituspainike on lukittava, jotta poljin toimisi kunnolla ja turvallisesti.
- Opeta lapsellesi tuotteen oikea käyttö ja kiinnitä huomio mahdollisiin vaaratekijöihin. Tuotteen käyttäjäksi pitää olla riittävän taitava lapsi, jotta vältetään putoamiset tai törmäykset, jotka voivat aiheuttaa vahinkoa käyttäjälle tai kolmansille osapuolille.

Käsittely, huolto ja kunnossapito

- Tarkista rattaat kulumisen varalta silmämääräisesti aina ennen käyttöä. Rattaita ei saa käyttää, jos ne ovat törmänneet johonkin, saaneet iskuja tai muulla tavoin vaurioituneet. Jos kuluneita tai viallisia osia havaitaan, ota yhteys paikalliseen myyjään tai suoraan meihin sivustomme kautta www.doona.com lisäohjeiden saamista varten.
- Voitele liikkuvat osat säännöllisesti muutamalla tipalla PTFE-voiteluainetta.
- Rattaita EI ole tarkoitettu käytettäväksi hiekalla, meressä, pölyisissä olosuhteissa, mudassa, lehtikasoissa tai nurmikolla.
- Säilytä rattaat kuivassa paikassa. Rattaat kannattaa säilyttää mukana toimitettavassa säilytyspussissa. Älä säilytä rattaita kosteissa tai märissä tiloissa.
- ÄLÄ puhdista rattaita painepesurilla/ilmanpaineella. ÄLÄ käytä saippuaa, puhdistusaineita tai kemiallisia liuoksia.
- Puhdista rattaat vain huoneenlämpöisellä vedellä ja kuivaa sen jälkeen pehmeällä liinalla.
- Valjaiden ja kankaan hoito-ohjeet: katso ohjeet hoito-ohjelapusta.
- Suojaa rattaat korrosoivilta aineilta.

TEKNISET TIEDOT

- Mitat - 339 I 610 I 251 mm
- Paino - 6,7 kg
- Enimmäiskuormitus - 20 kg
- Ikäraja - 0-36 kk

Manual ini berisi informasi penting mengenai penggunaan yang benar, fitur keselamatan, dan instruksi perawatan untuk sepeda roda tiga Anda.

Baca manual ini dengan seksama sebelum menggunakan produk dan simpan di tempat yang mudah dijangkau untuk referensi di masa mendatang.

Jika ada pertanyaan atau masalah, silakan hubungi distributor setempat Anda atau hubungi kami melalui situs web kami: www.doona.com

Jika Anda memiliki pertanyaan lebih lanjut tentang sepeda roda tiga ini, jangan ragu untuk menghubungi kami di:
www.doona.com/international-partners

Peringatan penggunaan

- **PENGAWASAN DEWASA DIBUTUHKAN.** JANGAN PERNAH meninggalkan anak tanpa pengawasan.
- **PERINGATAN!** UNTUK MENGHINDARI CEDERA SERIUS: Pengawasan orang dewasa yang berkelanjutan diperlukan;
- **JANGAN** gunakan di dekat kendaraan bermotor, JANGAN gunakan di dekat jalan, kolam renang, bukit, tangga, atau jalan yang miring. Selalu pakai sepatu saat menggunakan produk.
- **JANGAN PERNAH** izinkan lebih dari satu pengendara / pengguna.
- **PERINGATAN!** Tidak untuk digunakan oleh anak-anak di atas usia 36 bulan.
- **PERINGATAN!** Tidak untuk digunakan oleh anak-anak di atas berat 20kg / 44lbs.
- **PERINGATAN!** Kami merekomendasikan penggunaan pakaian pelindung yang sesuai dan helm pengaman U.S. Consumer Products Safety Commission (CPSC) Standard 16 CFR 1203.
- **PERINGATAN!** Instruksikan anak-anak tentang penggunaan produk yang benar dan tarik perhatian mereka pada bahaya yang mungkin terjadi.
- **PERINGATAN!** Produk ini tidak memiliki lampu atau mencerminkan tanda keselamatan. Tidak aman untuk digunakan dalam gelap.
- **PERINGATAN!** Bagian-bagian kecil mengakibatkan bahaya tersedak. Perakitan oleh orang dewasa diperlukan. Saat mengganti Sandaran, kencangkan semua sekrup.
- Produk ini dirancang hanya untuk penggunaan pribadi dan rumahan.
- Produk ini tidak dapat digunakan untuk penggunaan komersial atau umum.
- Produk ini tidak cocok untuk jogging, skating, atau penggunaan dengan aktifitas kecepatan tinggi.
- Jauhkan dari api.
- Bahaya terbalik - JANGAN memuat beban atau menggantung tas pada tongkat pemutar orangtua, untuk penyimpanan - gunakan kait aksesori yang sesuai dengan aksesori LIKI.
- Beban maksimum pada kait aksesoris 2.5kg
- JANGAN PERNAH menggunakan suku cadang dan aksesoris yang tidak diijinkan pada LIKI. Suku cadang dan aksesori yang tidak diijinkan dapat mengganggu kinerja LIKI jika berbelok tajam atau berhenti mendadak.
- Saat tidak digunakan, pastikan bahwa produk tersebut di luar jangkauan anak Anda untuk menghindari cedera.
- Setelah melepaskan pegangan dorong, tombol kunci pedal harus diaktifkan untuk memastikan pedal bekerja dengan baik dan aman.
- Ketika produk digunakan dengan sandaran terpasang - SELALU tahan anak Anda dengan sistem penahan.

- PASTIKAN melepaskan semua aksesori sebelum melipat produk.
- JANGAN PERNAH menggunakan produk tanpa sandaran kursi.
- PASTIKAN semua kunci mekanisme terkunci dengan benar sebelum digunakan.
- JANGAN PERNAH memiringkan atau mengangkat produk saat anak duduk dalam produk.
- JANGAN PERNAH mencoba naik dan turun tangga dengan seorang anak yang sedang duduk di dalam produk.
- Jauhkan tangan dari bagian yang bergerak setiap saat.
- PASTIKAN menyesuaikan mode produk sesuai dengan usia dan tingkat perkembangan anak.
- Pastikan Kunci Kemudi dan Pedal diaktifkan sebelum anak berkendara dalam Mode 3 (24-30 bulan)
- PASTIKAN pedal dari posisi sandaran kaki ke posisi pedal sebelum pindah dari mode 2 ke mode 3 (24-30 bulan atau 30 lbs / 13 kg).
- Lepaskan sandaran tinggi sebelum mengijinkan anak menggunakan mode 4 (30-36 bulan).
- JANGAN PERNAH tidak menggunakan tongkat pemutar sampai anak siap untuk mengendarai produk sendiri dengan aman.
- Perakitan harus dilakukan oleh orang dewasa untuk memastikan semua bagian terhubung dengan benar.
- Penanganan, perawatan, dan perawatan
- Periksa cacat atau keausan sebelum digunakan. Jika produk mengalami kerusakan / benturan / kerusakan lainnya, produk tersebut tidak boleh digunakan. Jika ada bagian yang aus atau ada bagian yang rusak, silakan hubungi distributor setempat Anda atau hubungi kami di www.doona.com untuk instruksi lebih lanjut.
- Lumasi bagian bergerak dengan beberapa tetes pelumas PTFE secara berkala. Produk TIDAK dimaksudkan untuk digunakan pada / melalui permukaan pasir / laut / debu / lumpur / daun / berumput.
- Simpan ditempat yang kering untuk perlindungan yang lebih baik. Untuk hasil terbaik, simpan di tas penyimpanan yang khusus LIKI. JANGAN PERNAH simpan ditempat yang lembab atau basah.
- JANGAN PERNAH bersih dengan air bertekanan tinggi / pembersih udara bertekanan tinggi. JANGAN PERNAH menggunakan sabun, deterjen, atau larutan kimia.
- Bersihkan produk hanya menggunakan air suhu ruangan, lalu bersihkan seluruh produk dengan kain lembut.
- Petunjuk perawatan sabuk dan tekstil: silakan lihat instruksi pada label perawatan terlampir.
- Jauhkan produk dari bahan korosif.
- Setelah melepas pegangan dorong, tombol kunci pedal harus terhubung untuk memastikan pedal bekerja dengan baik dan aman.
- Harap instruksikan anak Anda cara menggunakan produk dengan benar dan perhatikan kemungkinan sumber bahaya. Produk harus digunakan oleh anak dengan keterampilan yang cukup untuk menghindari jatuh atau tabrakan yang menyebabkan cedera pada pengguna atau orang lain.

Informasi teknis

- Dimensi produk - 339/610/251 mm I 13,3 / 24,0 / 9,8 inci
- Berat produk - 6.7Kg / 14.llbs
- Beban maks - 20kg / 44lbs
- Batas usia - 10-36 bulan

Overview / Обзор / Загальний опис / Шолу / Επισκόπηση / yleiskatsaus / Gambaran

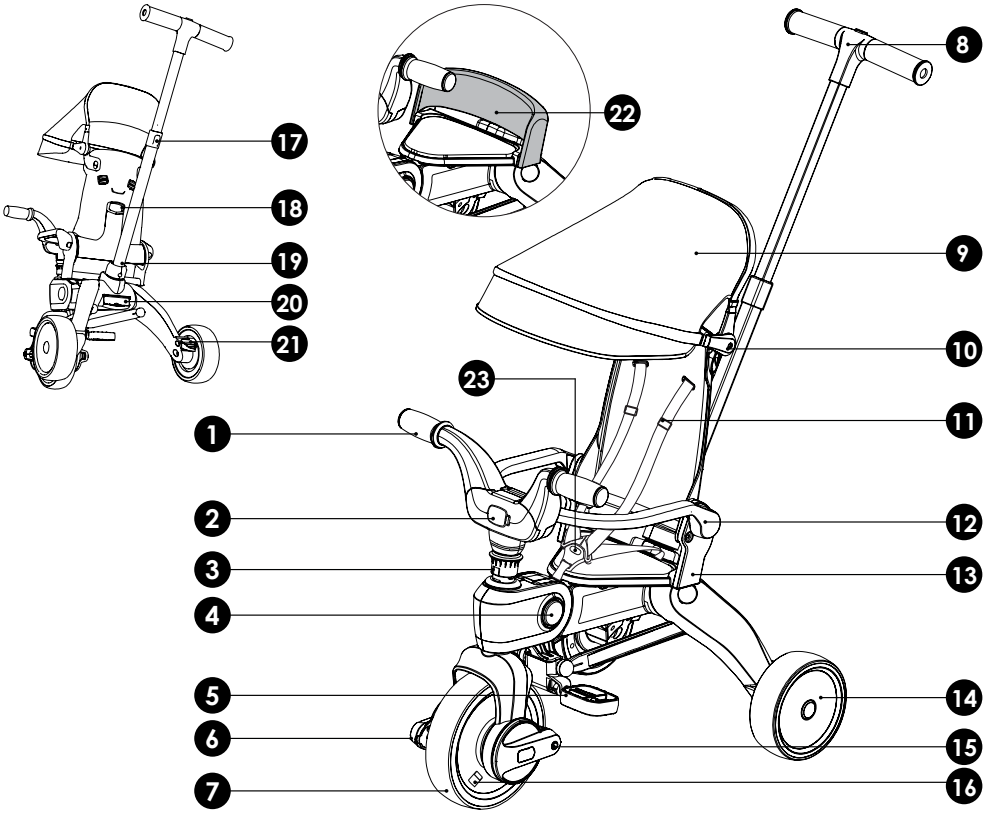

1
Handle bar
Ручка управления
Ручка керування
Рөлі
Τιμόνι
Aisa
Pegangan

2
Handle bar fold button
Кнопка складывания ручки управления
Кнопка складання ручки керування
Рөлді бұраудың батырмасы
Κουμπί αναδίπλωσης τιμονιού
Aisan taittopainike
Tombol Lipat Pegangan

3
Steering lock button
Кнопка блокировки рулевого управления
Кнопка блокування кермового колеса
Рөлдік дөңгелекті бұғаттаудың батырмасы
Κουμπί κλειδώματος διεύθυνσης
Ohjauksen lukituspainike
Tombol kunci kemudi

4
Body fold button
Кнопка складывания корпуса
Кнопка складання корпуса
Рөлді бұраудың батырмасы
Κουμπί πτυσσόμενου σώματος
Rungon taittopainike
Tombol Lipat

5
Pedal
Педаль
Педаль
Педаль
Πετάλι
Polkimet
Pedal

6
Pedal release button
Кнопка освобождения педали
Кнопка випуску педалі
Педальді басудың батырмасы
Κουμπί απελευθέρωσης πεντάλ
Polkimen vapautuspainike
Tombol pelepas pedal

7
Front wheel
Переднее колесо
Переднє колесо
Алдыңғы дөңгелек
Μπροστινός τροχός
Etupyörä
Roda depan

8
Parent control bar
Родительская ручка управления
Батьківська ручка керування
Ата-аналық тұтқа
Μπάρα ελέγχου γονέα
Työntövarsi
Tongkat pemutar

9
Canopy
Навес
Навіс
Төбешік
Σκίαστρο
Kuomu
Kanopi

10
Canopy connector
Соединитель навеса
З'єднувач навіса
Төбешікті бекіндіргіш
Σύνδεσμος σκιάστρου
Kuomun liitin
Penghubung Kanopi

11
Backrest
Спинка
Спинка
Арқалық
Στήριγμα πλάτης
Selkänoja
Sandaran

12
Armrest
подлокотник
підлокітник
қолтаңба
Υποβραχιόνιο
Käsinoja
Sandaran tangan

13
Backrest connector
Соединитель спинки
З'єднувач спинки
Арқалықты жалғастырғыш
Σύνδεσμος στήριξης πλάτης
Selkänojan liitin
Penghubung Sandaran

14
Rear wheel
Заднее колесо
Заднє колесо
Алдыңғы дөңгелек
Πίσω τροχός
Takapyörä
Roda belakang

15
Pedal connector
Соединитель педали
З)єднувач педалі
Арқалықты жалғастырғыш
Σύνδεσμος πεντάλ
Polkimen liitin
Penghubung Pedal

16
Pedal clutch
Педаль сцепления
Педаль зчеплення
Педальді ілінісу
Πεντάλ συμπλέκτη
Polkimen kytkin
Penghubung Pedal

17
Accessories hook
Крючок для аксессуаров
Гачок для аксесуарів
Қосымша заттарға арналған күршек
Γάντζος αξεσουάρ
Ripustuskoukku
Pengait Aksesoris

18
Backrest folding lever
Складной рычаг спинки
Ричаг нахилу спинки
Арқалықты көлбету білігі
Μοχλός αναδίπλωσης πλάτης
Selkänojan taittovipu
Tuas lipat sandaran

19
Parent handle connector
Соединитель родительской ручки
З'єднувач батьківської ручки керування
Ата-аналық тұтқаны жалғастырғыш
Σύνδεσμος λαβής γονέα
Työntövarren kahvan liitin
Penghubung Tongkat pemutar

20
Personalized name plate
Персональная табличка с именем
Персональна рамка з ім'ям
Аты жазылған эксклюзивті тақта
Εξατομικευμένη πινακίδα ονόματος
Omat kilvet
Plat Nama Pribadi

21
Brake pedal
Педаль тормоза
Педаль гальм
Тежеуіш педалі
Πεντάλ φρένου
Jarrupoljin
Rem Pedal

22
Lower backrest
нижняя спинка
нижня спинка
нижня спинка
Κάτω πλάτη
Matala Selkätuki
Sandaran bawah

23
Safety harness
Ремень безопасности
Пасок безпеки
Қауіпсіздік белдігі
Ιμάντας ασφαλείας
Turvavyöt
Sabuk pengaman

Modes of use / Режимы использования / Режими використання / Пайдалану режимдері / Τρόποι χρήσης / Käyttötavat / Mode Penggunaan

1 10-18 months / месяцы / місяці / айлар / μήνες / kuukaudet / Bulan

- Backrest
- Canopy
- Armrest
- Parent control bar
- Footrest
- Safety harness

- Спинка
- Навес
- подло-котник
- Родите-льская ручка управления
- подставка для ног
- Ремень безопасности

- Спинка
- Дашок
- підлокітник
- Батьківська ручка керування
- підставка для ніг
- Пасок безпеки

- Sandaran
- Kanopi
- Sandaran tangan
- Tongkat pemutar
- Pijakan Kaki
- Sabuk Pengaman

- Арқалық
- Төбешік
- қолтаңба
- Ата-аналық тұтқа
- аяқ киім
- Қауіпсіздік белдігі

- Στήριγμα πλάτης
- Σκίαστρο
- Υποβραχιόνιο
- Μπάρα ελέγχου γονέα
- Υποπόδιο
- Ιμάντας ασφαλείας

- Selkänoja
- Kuomu
- Käsinoja
- Työntövarsi
- Jalkatuki

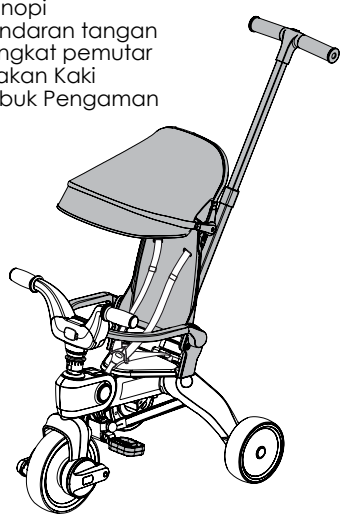

2 18-24 months / месяцы / місяці / айлар / μήνες / kuukaudet / Bulan

- Backrest
- Parent control bar
- Footrest
- Safety harness

- Спинка
- Родите-льская ручка управления
- подставка для ног

- Спинка
- Батьківська ручка керування
- підставка для ніг

- Sandaran
- Tongkat pemutar
- Pijakan Kaki
- Sabuk Pengaman

- Арқалық
- Ата-аналық тұтқа
- аяқ киім

- Στήριγμα πλάτης
- Μπάρα ελέγχου γονέα
- Υποπόδιο
- Ιμάντας ασφαλείας

- Selkänoja
- Työntövarsi
- Jalkatuki
- Turvavöiden

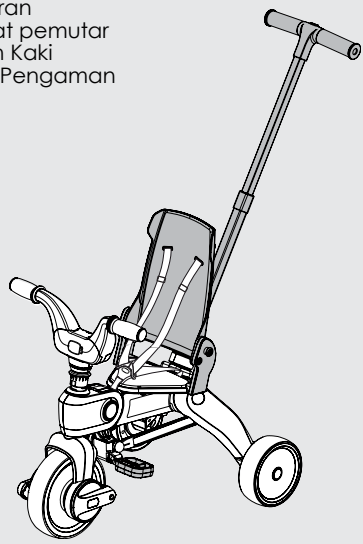

3 24-30 months / месяцы / місяці / айлар / μήνες / kuukaudet / Bulan

- Pedals
- Backrest
- Parent control bar
- Safety harness

- педали
- Спинка
- Родительская ручка управления

- педалі
- Спинка
- Батьківська ручка керування

- Pedal
- Sandaran
- Tongkat pemutar
- Sabuk Pengaman

- Педальдар
- Спинка
- Ата-аналық тұтқа

- Στήριγμα
- Μπάρα ελέγχου γονέα
- Πετάλι
- Ιμάντας ασφαλείας

- Polkimet
- Selkänoja
- Työntövarsi
- Turvavöiden

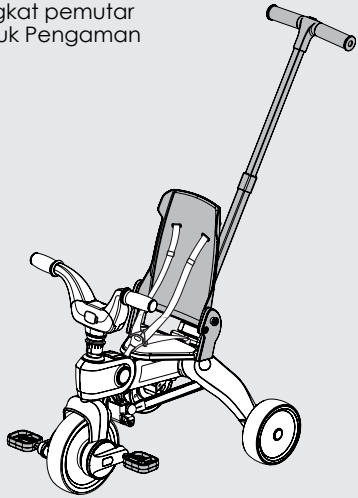

4 30-36 months / месяцы / місяці / айлар / μήνες / kuukaudet / Bulan

- Pedals
- Lower backrest

- педали
- нижняя спинка

- педалі
- нижня спинка

- Pedal
- Sandaran bawah

- Педальдар
- нижня спинка

- Πετάλι
- Κάτω πλάτη

- Polkimet
- Alaseläntuki

* Product features might vary by models / Характеристики продукта могут отличаться у разных моделей / Технічні характеристики виробів можуть відрізнятися у різних моделей / Өнімнің техникалық сипатттамалары модель түріне байланысты өзгеруі мүмкін / Τα χαρακτηριστικά του προϊόντος είναι πιθανόν να διαφέρουν ανάλογα με το μοντέλο / Tuotteen ominaisuudet voivat vaihdella malleittain / Fitur-fitur produk dapat bervariasi tergantung model

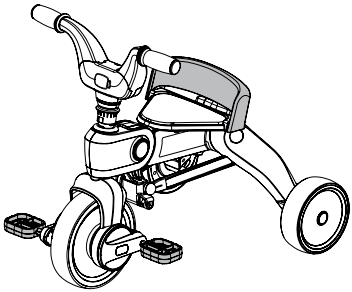

Unfolding / Разворачивание / Розгортання / Ашу / Ξεδιπλώνοντας / Avaaminen / Membuka

1

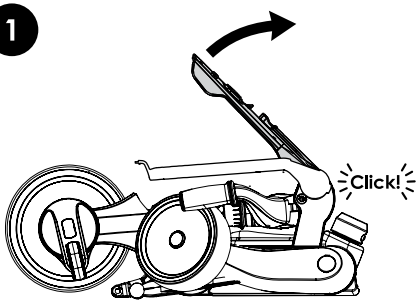

2

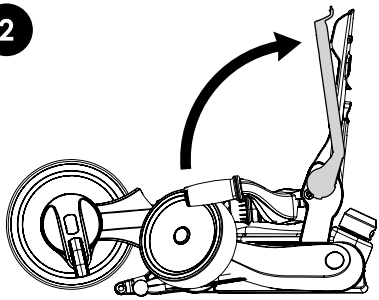

3

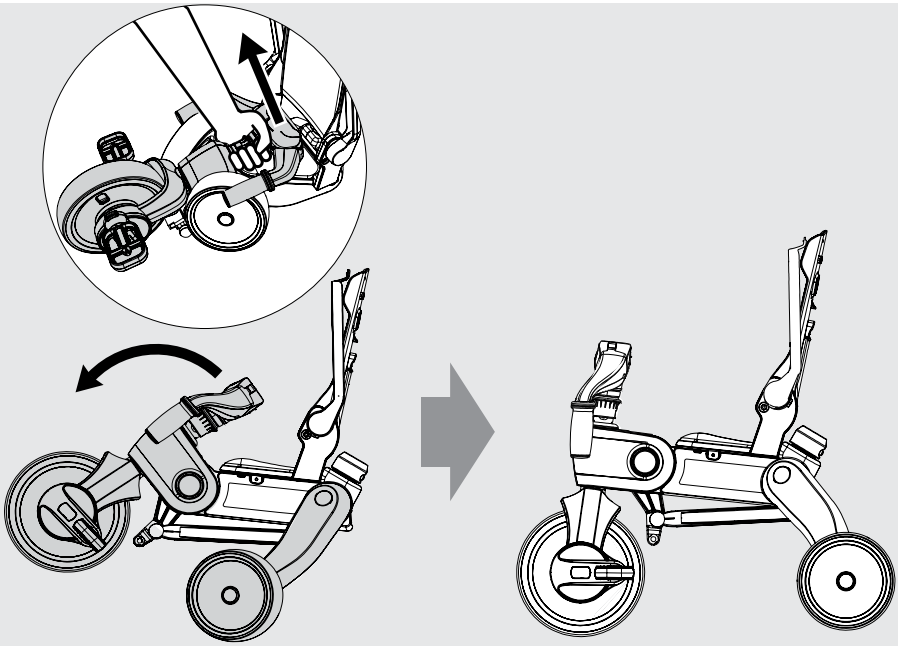

4

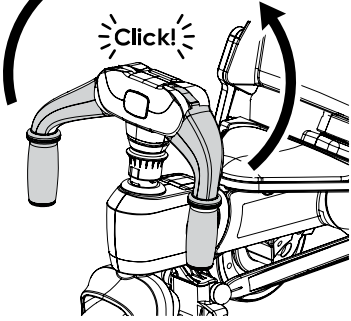

5

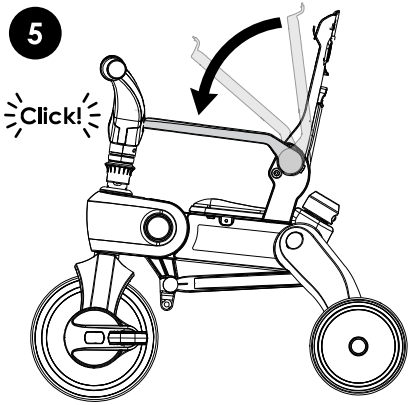

Folding / Складывание / Складання / Жиналуы / Τρόπος Διπλώματος / Kokoon taittaminen / Melipat

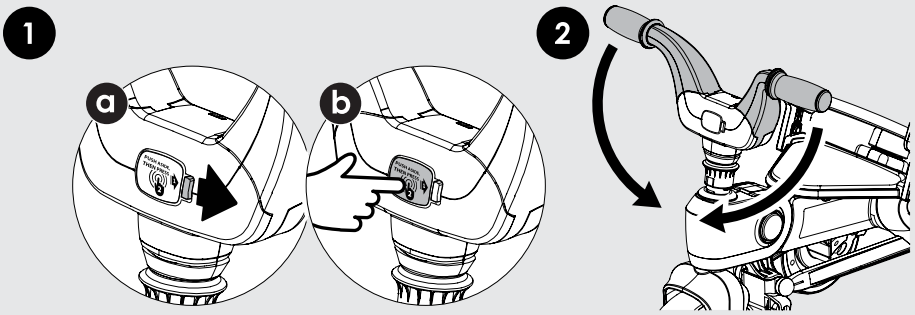

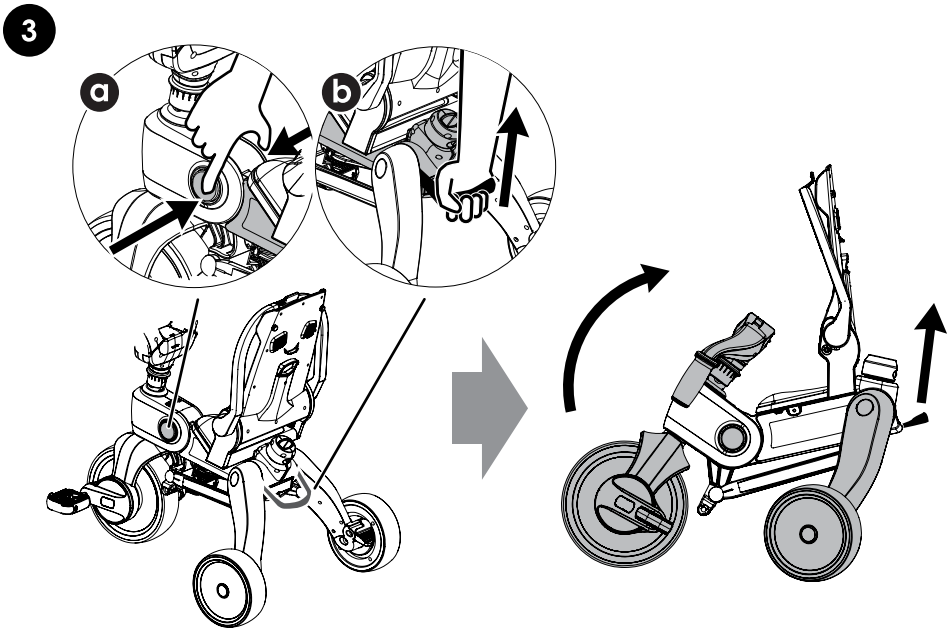

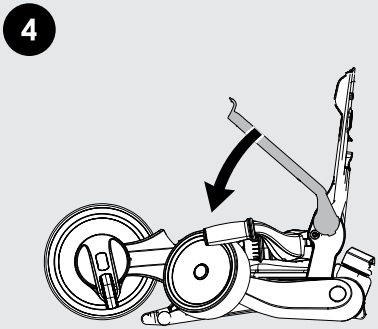

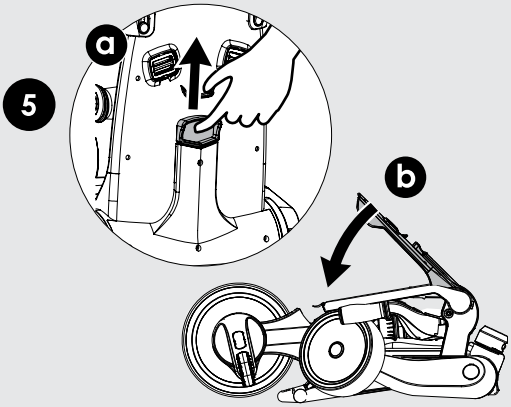

Armrest removal / Снятие Подлокотника / Зняття Підлокітника / Тұтқаны Алып Тастаңыз / Αφαίρεση Υποβραχιόνων / Käsinojan irrotus / Melepas Sandaran Tangan

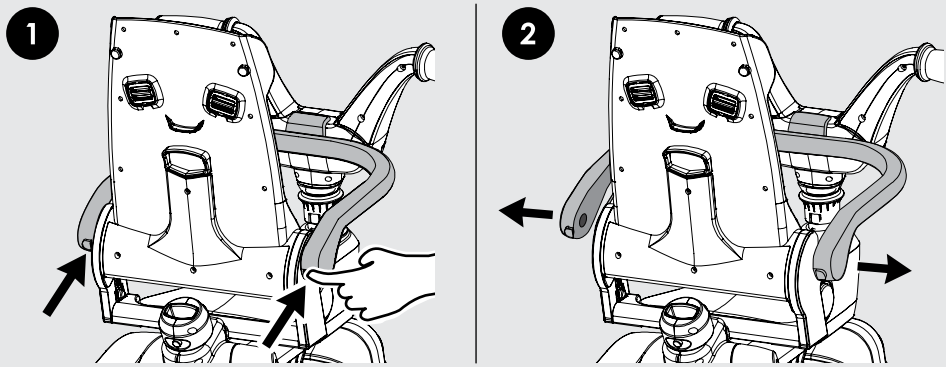

Backrest recline / Откидывание спинки / Відкидання спинки / Арқалықтың көлбеуі / Ανάκλιση στηρίγματος πλάτης / Selkänojan alas laskeminen / Menurunkan Sandaran

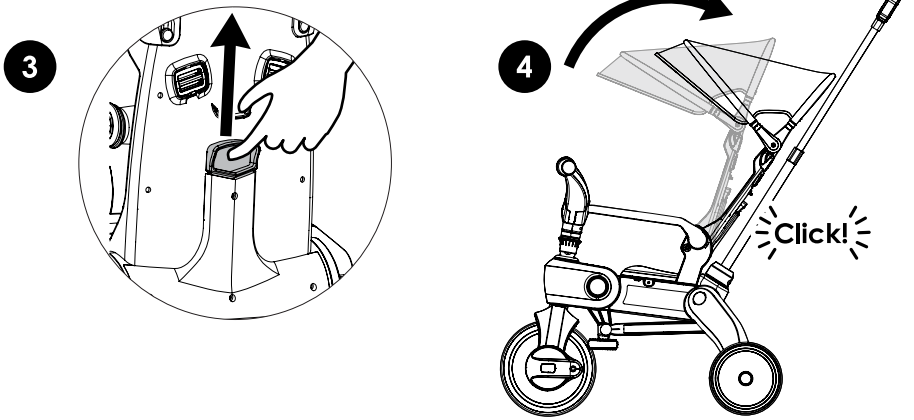

Replacing backrest / Замена спинки / Заміна спинки / Арқалықты айырбастау / Αντικατάσταση στηρίγματος πλάτης / Selkänojan vaihtaminen / Mengganti Sandaran

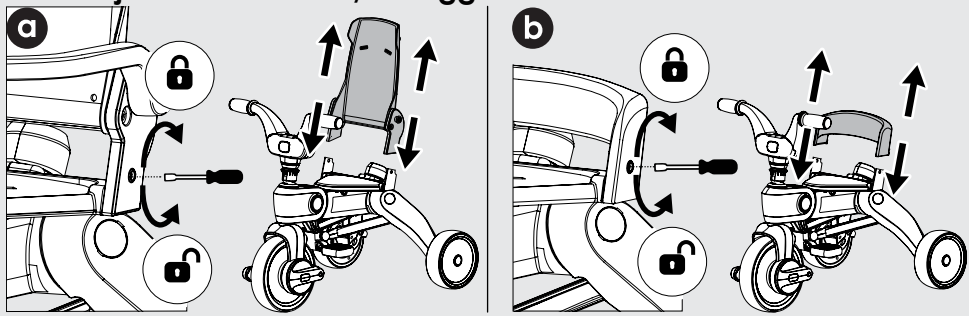

Safety features / Функции безопасности / Особливості безпеки / Қауіпсіздік элементтері / Χαρακτηριστικά ασφαλείας / Turvaominaisuudet / Fitur keamanan

1

- Brake pedal
- Педаль тормоза
- Педаль гальм
- Тежеуіш педалі
- Πεντάλ φρένου
- Jarrupoljin
- Rem Pedal

2

- Pedal lock button
- Кнопка блокировки педалей
- Кнопка блокування педалей
- **Педальді бұғаттау түймесі**
- Κουμπί ασφάλισης πεντάλ
- Polkimen lukituspainike
- Tombol Kunci Pedal

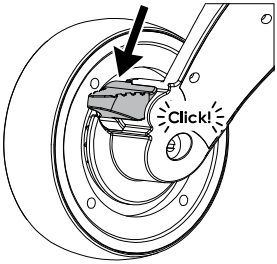

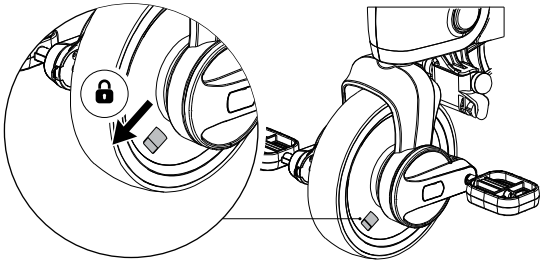

3

- Safety harness
- Ремень безопасности
- Пасок безпеки
- Қауіпсіздік белдігі
- Ιμάντας ασφαλείας
- Valjaat
- Sabuk Pengaman

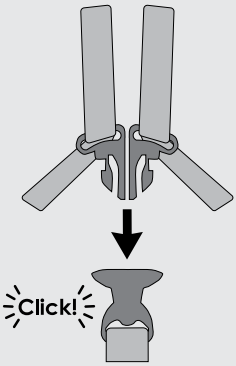

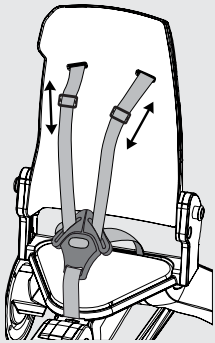

4

- Steering lock button
- Кнопка блокировки рулевого управления
- Кнопка блокування кермового колеса
- Рөлдік дөңгелекті бұғаттаудың батырмасы
- Κουμπί κλειδώματος διεύθυνσης
- Ohjauksen lukituspainike
- Tombol kunci kemudi

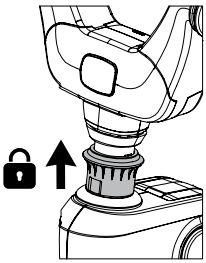

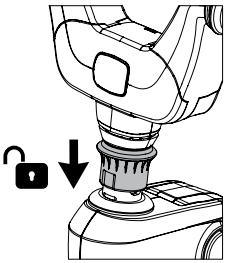

Parent control bar / Родительская ручка управления/ Батьківська ручка керування / Ата-аналық тұтқа / μπάρα ελέγχου γονέα / Työntövarsi / Tongkat pemutar

- Assembly
- Сборка
- Збирання
- Жинастыру
- Συναρμολόγηση
- Kokoaminen
- Merakit

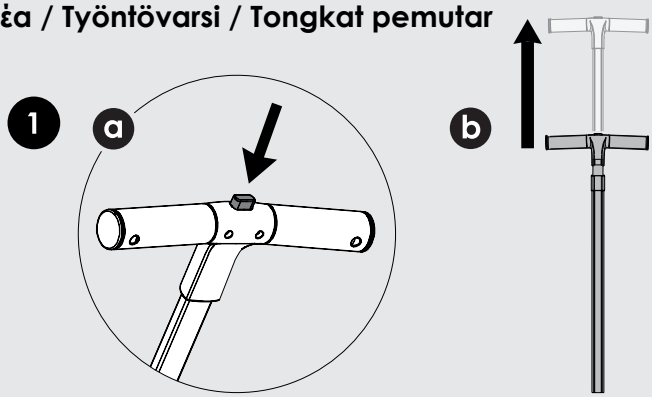

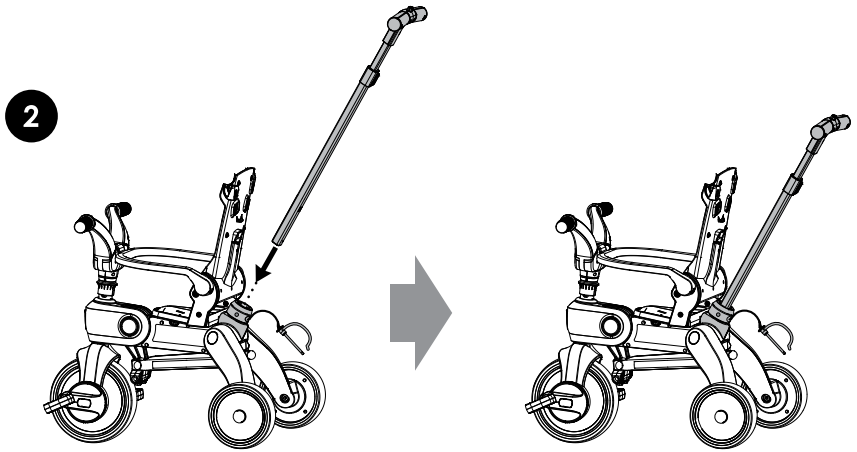

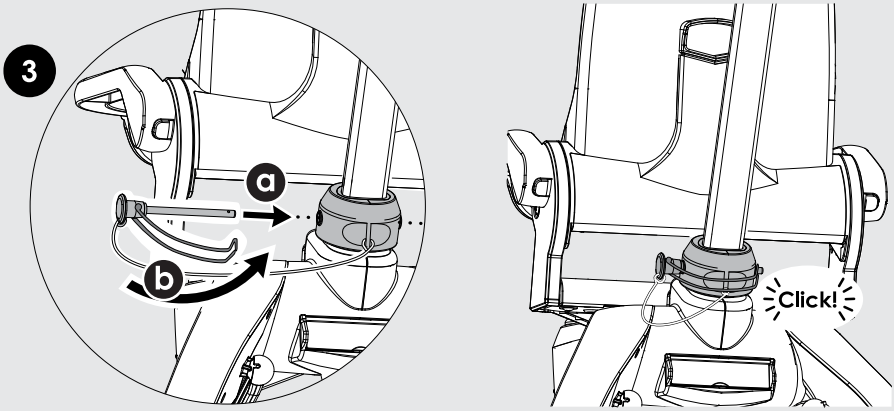

Parent control bar / Родительская ручка управления / Батьківська ручка керування / Ата-аналық тұтқа / μπάρα ελέγχου γονέα / Työntövarsi / Tongkat pemutar

- Disassembly
- Разборка
- Розбирання
- Ажырату
- Αποσυναρμολόγηση
- Purkaminen
- Membongkar

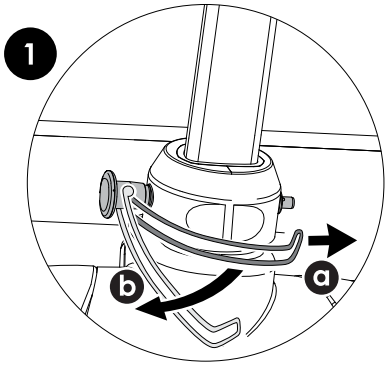

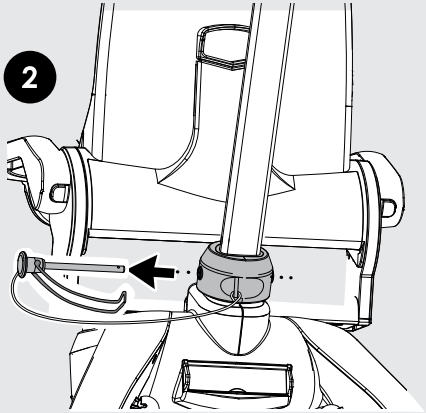

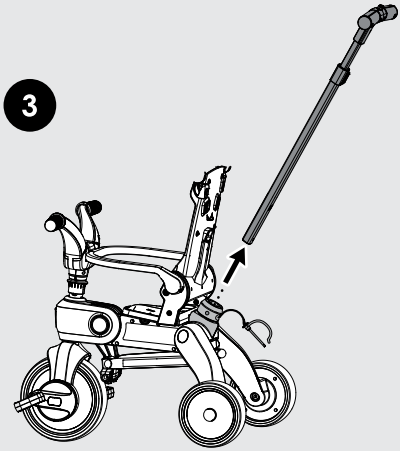

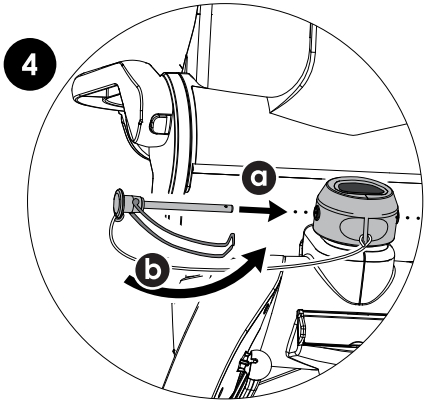

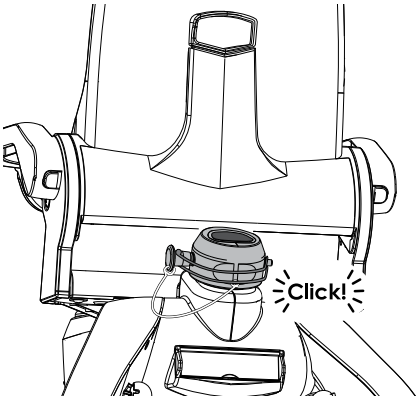

Pedals / педали / педалі / педальдары / πεντάλ / Polkimet / Pedal

1

- Footrest mode
- Режим подставки для ног
- Режим підставки для ніг
- Аяқ киім режимі
- λειτουργία με υποπόδιο
- Jalkatuen käyttö
- Mode pijakan kaki

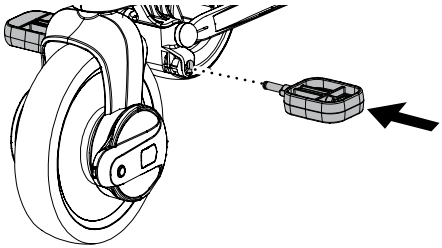

- Release
- Отпустить
- Відпустити
- Босату
- Απελευθέρωση
- Irrottaminen
- Melepaskan

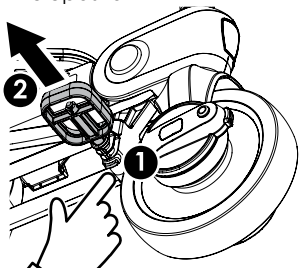

2

- Pedal mode
- Режим педали
- Или режим педалі
- Педаль режимі
- λειτουργία με πετάλι
- Poljinten käyttö
- Mode pedal

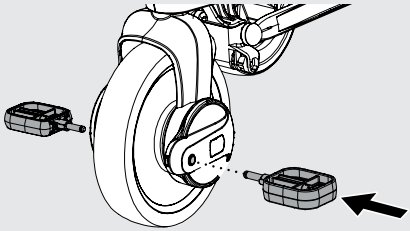

- Release
- Отпустить
- Відпустити
- Босату
- Απελευθέρωση
- Irrottaminen
- Melepaskan

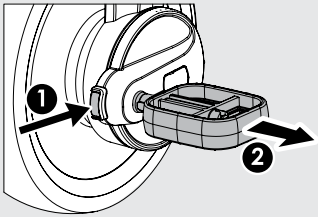

Storage bag / Сумка для хранения / Футляр для зберігання / сақтау қаптамасы / Θήκη αποθήκευσης / Säilytyslaukku / Tas penyimpanan

*Storage bag not included with all models

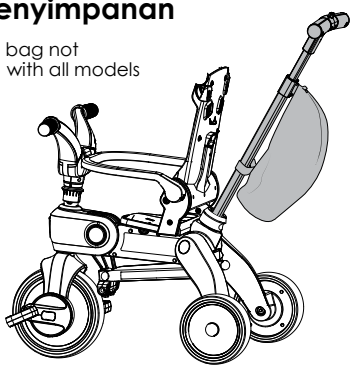

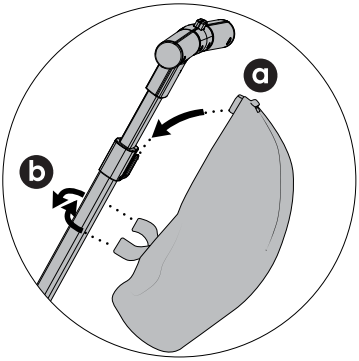

Canopy / Навес / Дашок / Төбешік / Σκίαστρο / Kuomu / Kanopi

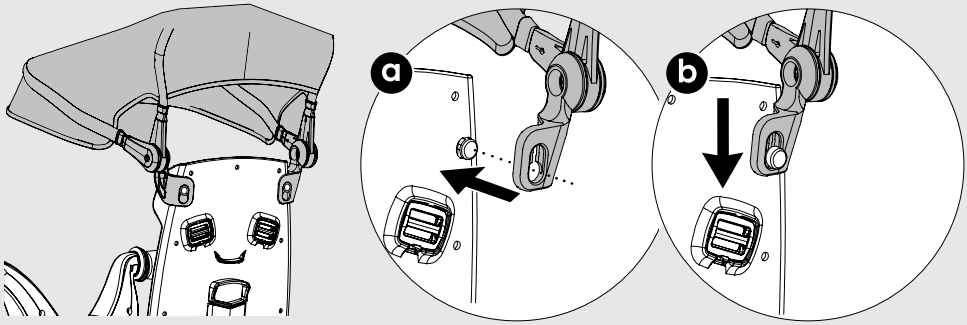

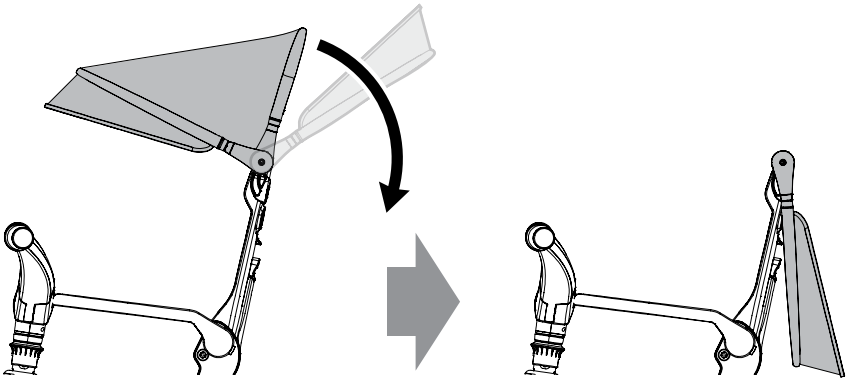

Textile removal / Снятие материала / Зняття тканини / Матаны шешіп алу / Αφαίρεση υφασμάτων / Kankaan irrottaminen / Melepas Kain

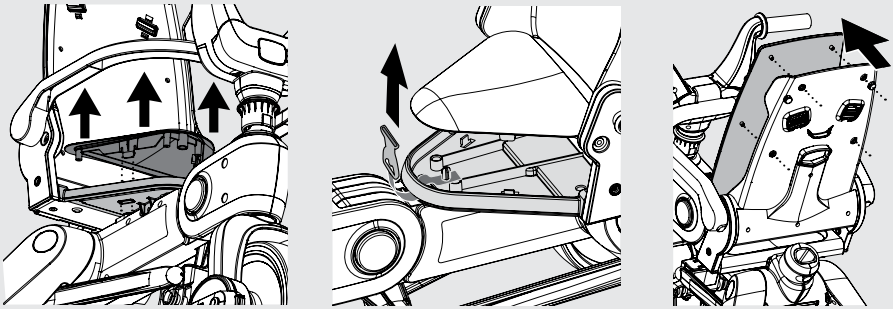

Safety harness installation / Установка ремней безопасности / Установлення ременів безпеки / Қауіпсіздік белдіктерін орнату / Τοποθέτηση ιμάντα ασφαλείας / Turvavöiden asennus Pemasangan Sabuk pengaman

1

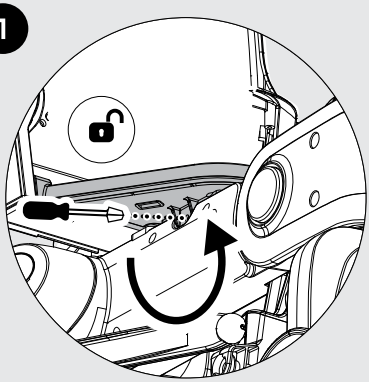

2

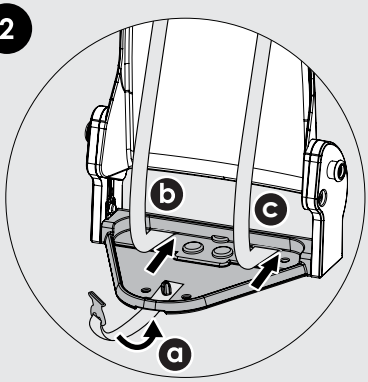

3

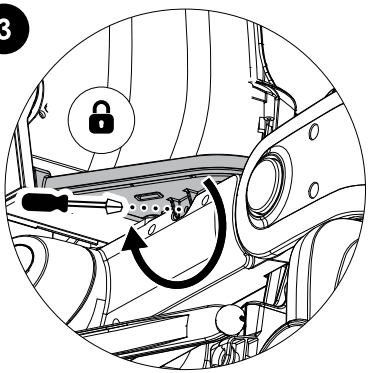

4

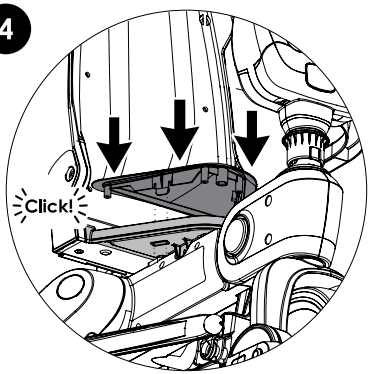

5

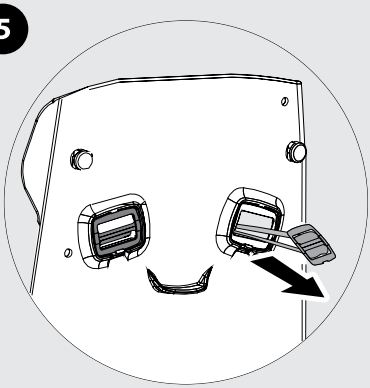

6

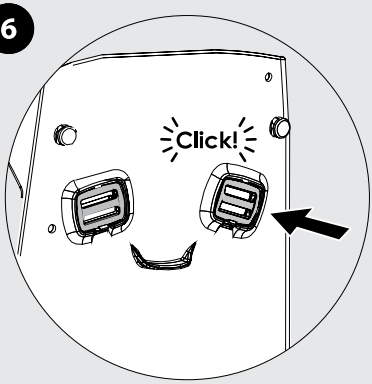

Safety harness removal / Удаление ремней безопасности / Видалення рімнів безпеки / Қауіпсіздік белдіктерін алу / Αποδέσμευση ιμάντα ασφαλείας / Turvavöiden poistaminen / Melepaskan Sabuk pengaman

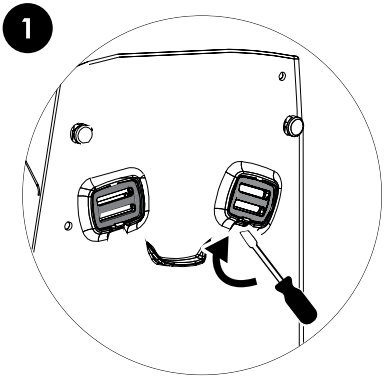

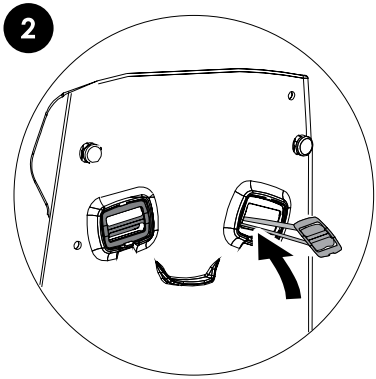

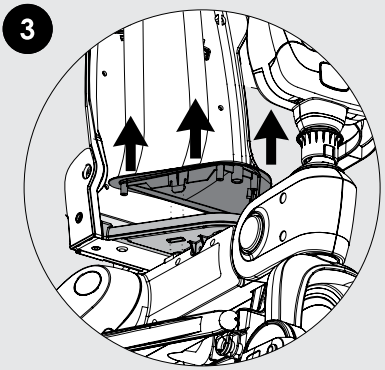

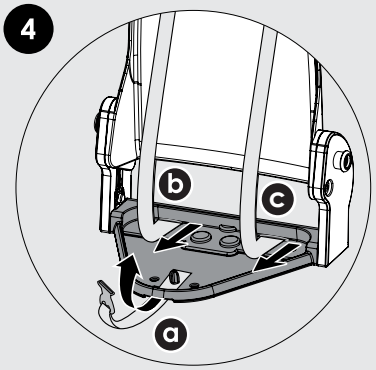

LIKI

www.doona.com