tuvio

Инструкция
пользователя

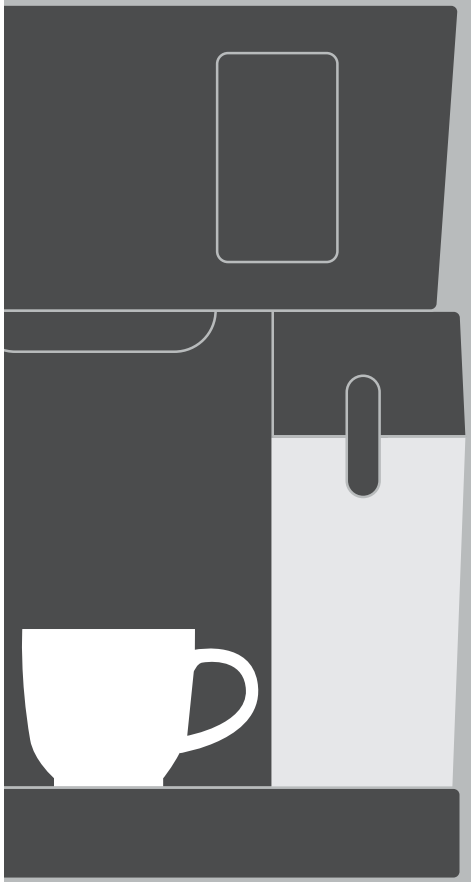

TCM02EA

Кофеварка

Рады встрече. Мы — Tuvio, бренд удобной бытовой техники, придуманный в Яндексе.

Рекомендуем внимательно прочитать инструкцию, чтобы ознакомиться с особенностями устройства и техникой безопасности. Советуем сохранить руководство — к нему можно обратиться, если возникнут вопросы.

Содержание

01

Техника безопасности 6

1.1 Общие меры предосторожности 6
1.2 Меры предосторожности при работе с электричеством 7
1.3 Меры предосторожности при эксплуатации 8
1.4 Правила хранения и транспортировки 9
1.5 Правила утилизации 10

02

Описание устройства 11

2.1 Описание кофеварки 11
2.2 Панель управления 12

03

Подготовка к использованию 13

04

Дополнительные настройки 15

05

Приготовление напитков 17

5.1 Включение и предварительный нагрев 18
5.2 Эспрессо 18
5.3 Двойной эспрессо 19
5.4 Капучино 19
5.5 Латте 20
5.6 Вспенивание вручную 21

06

Техническое обслуживание и уход 22

6.1 Общие рекомендации 22
6.2 Автоматическая очистка 23
6.3 Очистка деталей кофеварки 24
6.4 Удаление накипи 26

07

Устранение неполадок 27

08

Гарантия 30

Негарантийные случаи 30

09

Технические характеристики 31

10

Комплектация 33

Техника безопасности

01

1.1 Общие меры предосторожности

- Устройство предназначено для приготовления кофе в домашних и иных аналогичных условиях (например, кафе или магазинах). Не используйте его на открытом воздухе, а также в коммерческих или промышленных целях.

- Перед использованием устройства прочитайте инструкцию пользователя.

- Изготовитель не несёт ответственности в случае несоблюдения правил техники безопасности и положений настоящей инструкции.

- Устройство не предназначено для использования лицами (включая детей) с пониженными физическими, сенсорными или умственными способностями или при отсутствии у них жизненного опыта или знаний, если они не находятся под присмотром или не проинструктированы об использовании устройства лицом, ответственным за их безопасность.

- Не позволяйте детям играть с устройством.
- Храните устройство в недоступном для детей месте.
- Изготовитель оставляет за собой право без дополнительного уведомления вносить незначительные изменения в конструкцию устройства, не влияющие кардинально на его безопасность, работоспособность и функциональность.

1.2 Меры предосторожности при работе с электричеством

- Подключайте устройство только к сети с напряжением, соответствующим маркировке на корпусе.
- Для зарядки устройства используйте только шнур питания, входящий в комплект поставки.
- Используйте удлинители, рассчитанные на потребляемую мощность устройства, — несоответствие характеристик может привести к короткому замыканию или возгоранию.
- Во избежание удара электрическим током:
  – не дотрагивайтесь мокрыми руками до вилки или любой другой части устройства, находящейся под напряжением;
  – не погружайте устройство или шнур питания в воду или другие жидкости;
  – не прикасайтесь к металлическим частям вилки при отключении и включении устройства.
- Не помещайте устройство в воду или под струю воды.
- Если устройство, подключённое к электросети, оказалось в воде, не погружайте руки в воду и не прикасайтесь к нему, немедленно отключите устройство от электросети и обратитесь к квалифицированному специалисту.
- После использования или перед очисткой устройства отключите его от электросети.

- Следите за тем, чтобы шнур питания не был зажат, не перекручивался и не попадал на острые края предметов. Случайное повреждение шнура питания может привести к неполадкам, которые не соответствуют условиям гарантии, а также поражению электротоком.

- При повреждении шнура питания его замену должен производить квалифицированный специалист.

1.3 Меры предосторожности при эксплуатации

- Во избежание короткого замыкания и выхода устройства из строя не храните и не используйте его в среде с температурой выше 40 °C или ниже 0 °C и в помещениях с повышенной влажностью.

- Не используйте устройство рядом с легковоспламеняющимися и взрывоопасными материалами, так как это может привести к возгоранию или взрыву. Держите устройство вдали от источников огня и тепла, чтобы избежать деформации корпуса.

- Не вставайте и не садитесь на устройство, не ставьте на него предметы.

- Не используйте аксессуары, которые не входят в комплект поставки.

- Переносите устройство, удерживая его двумя руками.

- Не разбирайте устройство самостоятельно и не вносите изменений в его конструкцию. Ремонт должен производиться исключительно квалифицированным специалистом. Непрофессионально выполненная работа может привести к поломке устройства и травмам.

- Прекратите использование и обратитесь к квалифицированному специалисту, если устройство имеет видимые повреждения и не работает должным образом.

- Кофеварку необходимо размещать на ровной, твёрдой и термостойкой поверхности во избежание её падения.

- Не используйте кофеварку без решётки и поддона для капель.

- Не наливайте в резервуары для воды и молока горячую жидкость.
- Не допускайте использование кофеварки без воды.
- Не прикасайтесь к поверхности нагревательного элемента — она остаётся горячей после использования.

1.4 Правила хранения и транспортировки

- Храните устройство в сухом вентилируемом месте вдали от нагревательных приборов и попадания прямых солнечных лучей.
- Чтобы не повредить шнур питания, не наматывайте его на корпус. Всегда расправляйте шнур перед оставлением устройства на хранение.
- При транспортировке и хранении не подвергайте устройство механическому воздействию, которое может привести к повреждению устройства или нарушению целостности упаковки.
- Берегите упаковку устройства от попадания воды и других жидкостей.
- Рекомендуется использовать оригинальную упаковочную коробку.
- Не подвергайте устройство воздействию температур ниже 0 °C или выше 40 °C.

1.5 Правила утилизации



Такая маркировка означает, что эту кофеварку нельзя выбрасывать вместе с обычными бытовыми отходами. Для предотвращения возможного вреда окружающей среде и здоровью людей в результате неконтролируемого сброса отходов подойдите к вопросу утилизации ответственно и сдайте отслужившее устройство на переработку. Этим вы поспособствуете экологически безопасному повторному использованию материальных ресурсов.
Для возврата использованного устройства обратитесь в пункт раздельного сбора отходов или магазин, где оно было приобретено.
Так кофеварка будет отправлена на переработку, безопасную для окружающей среды.



Материалы кофеварки, помеченные этим знаком, можно переработать.

Описание устройства

02

2.1 Описание кофеварки

1. Рожок
2. Дозатор молочной пены
3. Рукоять рожка
4. Решётка поддона для капель
5. Поддон для капель
6. Крышка резервуара для воды
7. Подставка для подогрева чашек
8. Резервуар для воды
9. Панель управления
10. Регулятор вспенивания
11. Ручка капучинатора
12. Подставка для маленькой чашки
13. Резервуар для молока

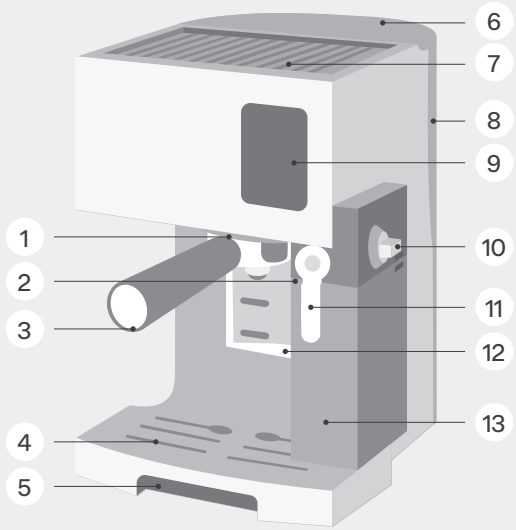

2.2 Панель управления



Подготовка к использованию

03

- Снимите с кофеварки все упаковочные материалы.
- Перед первым использованием промойте тёплой водой с небольшим количеством нейтрального моющего средства для мытья посуды резервуар для воды, резервуар для молока, поддон для капель и его решётку, рожок, фильтры для кофе и мерную ложку с темпером.
- Установите кофеварку так, чтобы вокруг устройства было не менее 30 см свободного пространства сверху и 20 см — с боковых сторон.

Установите решётку на поддон для капель

- Поместите решётку на поддон для капель.
- Решётку следует установить так, чтобы на неё можно было поставить чашку для кофе, молока или горячей воды.
- Вставьте поддон для капель в кофеварку.

Поддон для капель собирает воду, поступающую из дозатора кофе во время каждого промывания и автоматической очистки, а также кофе, который может пролиться при заваривании. Поэтому ежедневно сливайте жидкость из поддона для капель и очищайте его.

Установите резервуар для воды

- Наполните резервуар для воды питьевой водой до отметки MAX, вставьте его в кофеварку и закройте крышку.

Установите резервуар для молока

- Возьмитесь одной рукой за резервуар для молока, другой рукой нажмите кнопку на правой стороне крышки резервуара. Чтобы снять резервуар для молока, одновременно осторожно сместите его в сторону.
- Нажмите кнопку фиксатора на боковой стороне крышки резервуара для молока, откиньте её в одну сторону и снимите.
- Заполните резервуар молоком, не превышая отметки MAX.
- Установите крышку на резервуар.
- Вставьте резервуар для молока в кофеварку.

Дополнительные настройки

04

Кофеварка может запомнить оптимальный для вас объём кофе и молока.

Настройка объёма напитка

Эспрессо, двойной эспрессо

1. Поставьте чашку под дозатором кофе.
2. Нажмите кнопку напитка, объём которого вы хотите установить. Раздастся два звуковых сигнала.
3. Удерживайте кнопку выбранного напитка, пока количество подаваемого напитка не достигнет желаемого уровня.
4. После приготовления раздастся три звуковых сигнала, настройка объёма сохранится.

Молочная пена

1. Поставьте чашку под дозатором молочной пены.
2. С помощью ручки капучинатора отрегулируйте угол наклона дозатора молочной пены.
3. Нажмите кнопку . Раздастся два звуковых сигнала.
4. Удерживайте кнопку , пока количество молочной пены не достигнет желаемого уровня.

5. После приготовления раздастся три звуковых сигнала, настройка объёма сохранится.

Капучино, латте

1. Настройте количество молочной пены по инструкции выше.

2. Нажмите кнопку напитка, объём которого вы хотите установить. Раздастся два звуковых сигнала.

3. Удерживайте кнопку выбранного напитка, пока количество молока не достигнет желаемого уровня. Раздастся три звуковых сигнала.

4. Снова нажмите кнопку выбранного напитка. Раздастся звуковой сигнал.

5. Удерживайте кнопку выбранного напитка, пока количество эспрессо не достигнет желаемого уровня. Раздастся три звуковых сигнала.

6. После приготовления настройка объёма сохранится.

Настройка плотности молочной пены

Задайте степень вспенивания молока в напитке с помощью регулятора вспенивания на крышке резервуара для молока:

- Чтобы получить более пышную пену, поверните регулятор вспенивания в крайнее правое положение.

- Чтобы получить горячее молоко без пены, поверните регулятора вспенивания в крайнее левое положение.

Сброс до заводских настроек

1. Выключите кофеварку кнопкой ⏻.

2. Нажмите и удерживайте кнопки  и .

3. Включите кофеварку кнопкой ⏻. Панель управления мигнёт 5 раз и прозвучит 5 звуковых сигналов.

4. Все параметры восстановятся до заводских настроек по умолчанию.

Приготовление напитков

05

- Не прикасайтесь к горячей поверхности и движущимся деталям кофеварки.
- Не снимайте рожок во время приготовления напитков и подачи пара.
- Не извлекайте рожок сразу после окончания приготовления напитка, он может быть очень горячим. Подождите 10 секунд, чтобы он остыл.
- При приготовлении напитков с молоком рекомендуется:
  — использовать молоко температурой 4–8 °C;
  — использовать высокую чашку, чтобы вспененное молоко не разбрызгивалось;
  — очищать трубку, капучинатор и резервуар для молока после каждого использования;
  — хранить в холодильнике оставшееся после приготовления молоко.
- Чтобы отменить приготовление напитка, нажмите кнопку, которой запустили процесс приготовления.
- После приготовления напитка кофеварка автоматически перейдёт в режим ожидания.

5.1 Включение и предварительный нагрев

1. Подключите кофеварку к электросети.
2. Нажмите кнопку ⏻.
3. Кнопки , , , , и  начнут мигать, кофеварка перейдёт к предварительному нагреву.
4. После завершения предварительного нагрева загорятся все кнопки, раздастся звуковой сигнал.
   Кофеварка перейдёт в режим ожидания.
5. Приготовьте напиток: эспрессо, двойной эспрессо, капучино, латте.

5.2 Эспрессо

1. Поставьте чашку под дозатор кофе.
2. Вставьте фильтр для эспрессо в рожок.
3. Мерной ложкой засыпьте мелко молотый кофе эспрессо в фильтр до отметки MAX. Утрамбуйте молотый кофе темпером.
4. Вставьте рожок в кофеварку так, чтобы рукоять была направлена влево. Поверните рукоять вправо, чтобы рожок зафиксировался в заварочной головке.
5. Нажмите кнопку , после чего начнётся приготовление эспрессо. Во время процесса кнопка  будет мигать.
6. После завершения приготовления напитка раздастся звуковой сигнал, кнопка перестанет мигать.

5.3 Двойной эспрессо

1. Поставьте чашку под дозатор кофе.
2. Вставьте фильтр для двойного эспрессо в рожок.
3. Мерной ложкой засыпьте мелко молотый кофе эспрессо в фильтр до отметки MAX. Утрамбуйте молотый кофе темпером.
4. Вставьте рожок в кофеварку так, чтобы рукоять была направлена влево. Поверните рукоять вправо, чтобы рожок зафиксировался в заварочной головке.
5. Нажмите кнопку , после чего начнётся приготовление двойного эспрессо. Во время процесса кнопка  будет мигать.
6. После завершения приготовления напитка раздастся звуковой сигнал, кнопка перестанет мигать.

5.4 Капучино

1. Поставьте чашку под дозаторы кофе и молочной пены.
2. Наполните резервуар для молока, не превышая отметки MAX, и установите его в кофеварку.
3. С помощью ручки капучинатора отрегулируйте угол наклона дозатора молочной пены.
4. Настройте плотность молочной пены (см. раздел «Дополнительные настройки»).
5. Вставьте фильтр для кофе в рожок.
6. Мерной ложкой засыпьте мелко молотый кофе эспрессо в фильтр до отметки MAX. Утрамбуйте молотый кофе темпером.
7. Вставьте рожок в кофеварку так, чтобы рукоять была направлена влево. Поверните рукоять вправо, чтобы рожок зафиксировался в заварочной головке.

8. Нажмите кнопку , после чего начнётся приготовление капучино. Во время процесса кнопка будет мигать.

9. После завершения приготовления напитка раздастся звуковой сигнал, кнопка перестанет мигать.

5.5 Латте

1. Поставьте чашку под дозаторы кофе и молочной пены.

2. Наполните резервуар для молока, не превышая отметки MAX, и установите его в кофеварку.

3. С помощью ручки капучинатора отрегулируйте угол наклона дозатора молочной пены.

4. Настройте плотность молочной пены (см. раздел «Дополнительные настройки»).

5. Вставьте фильтр для кофе в рожок.

6. Мерной ложкой засыпьте мелко молотый кофе эспрессо в фильтр до отметки MAX. Утрамбуйте молотый кофе темпером.

7. Вставьте рожок в кофеварку так, чтобы рукоять была направлена влево. Поверните рукоять вправо, чтобы рожок зафиксировался в заварочной головке.

8. Нажмите кнопку , после чего начнётся приготовление латте. Во время процесса кнопка будет мигать.

9. После завершения приготовления напитка раздастся звуковой сигнал, кнопка перестанет мигать.

5.6 Вспенивание вручную

1. Поставьте чашку под дозатор молочной пены.

2. Наполните резервуар для молока, не превышая отметки MAX.

3. С помощью ручки капучинатора отрегулируйте угол наклона дозатора молочной пены.

4. Настройте плотность молочной пены (см. раздел «Дополнительные настройки»).

5. Нажмите кнопку , после чего начнётся вспенивание. Во время процесса кнопка  будет мигать.

6. После завершения цикла вспенивания молока раздастся звуковой сигнал, кнопка перестанет мигать.

Техническое обслуживание и уход

06

6.1 Общие рекомендации

- Перед очисткой отключите кофеварку от электросети и дайте ей полностью остыть.
- Корпус кофеварки протирайте мягкой увлажнённой тканью.
- Не погружайте кофеварку и шнур питания в воду или под струю воды.
- Для поддержания работоспособности кофеварки проводите регулярное техническое обслуживание.

6.2 Автоматическая очистка

1. Наполните резервуар для воды до отметки MAX и установите его обратно в устройство.

2. Нажмите кнопку , после чего кофеварка начнёт выполнять очистку.

3. Длительность процесса — 60 секунд. Во время очистки кнопка будет мигать.

4. После завершения программы раздастся звуковой сигнал, кнопка перестанет мигать. Кофеварка перейдёт в режим ожидания.

6.3 Очистка деталей кофеварки

Очищайте детали кофеварки, следуя рекомендациям:

01 Резервуар для воды

- Регулярно.

  Промойте резервуар водой с мягким моющим средством.

02 Резервуар для молока

- После каждого использования.

  Промойте резервуар водой с мягким моющим средством.

03 Трубка резервуара для молока

- После каждого использования.

  Промойте трубку горячей водой для удаления остатков молока.

04 Поддон для капель

- Ежедневно.

  Достаньте поддон для капель, добавьте немного мягкого моющего средства, а затем промойте его водой.

05 Капучинатор

- Регулярно.

  1. Наполните резервуар для воды, не превышая отметки MAX.

  2. Нажмите кнопку , после чего кофеварка начнёт выполнять функцию очистки.

06 Фильтры для кофе

- После каждого использования.

  Достаньте фильтр для кофе из рожка и промойте водой с мягким моющим средством.

07 Рожок

- После каждого использования.

  1. Извлеките рожок и удалите из него остатки молотого кофе.

  2. Промойте рожок водой с мягким моющим средством.

6.4 Удаление накипи

Регулярно очищайте кофеварку от накипи.

1. Наполните резервуар для воды средством для удаления накипи и водой до уровня MAX. В соотношении, определённом в инструкции к средству для удаления накипи.

2. Нажмите и удерживайте 3 секунды кнопку , кофеварка начнёт процесс удаления накипи.

3. Длительность процесса — 2 цикла по 20 секунд для систем заваривания кофе и вспенивания молока. Во время очистки кнопка будет мигать.

4. После завершения процесса кнопка перестанет мигать и будет гореть.

5. Добавьте в резервуар воду до отметки MAX и снова нажмите кнопку .

6. Длительность процесса — 2 минуты для системы вспенивания молока и 3 минуты 40 секунд для системы заваривания кофе.

7. После завершения удаления накипи раздастся звуковой сигнал. Кофеварка перейдёт в режим ожидания.

Устранение неполадок

07

- К ремонтным работам допускаются только квалифицированные специалисты.
- Незначительные неисправности можно устранить по инструкции ниже.

Проблема	Возможная причина	Решение
Вода вытекает из кофеварки	1. В резервуаре для воды или поддоне для капель слишком много воды. 2. Резервуар для воды или поддон для капель ненадёжно закреплены.	• Не переполняйте резервуар для воды. • Слейте воду из поддона. • Надёжно закрепите резервуар для воды или поддон для капель в устройстве.

Кофеварка не включается	1. Вилка сетевого питания неправильно вставлена в розетку. 2. Розетка неисправна.	• Правильно вставьте вилку в розетку. • Попробуйте подключить кофеварку к другой розетке.
Кофе не наливается	1. В резервуаре для воды нет воды. 2. Молотый кофе слишком мелкий. 3. Слишком много кофе в фильтре. 4. Кофеварка не подключена к электросети. 5. Кофе утрамбован или сжат слишком сильно.	• Долейте воду в резервуар для воды. • Используйте кофе среднего помола. • Наполните фильтр меньшим количеством кофе. • Подключите кофеварку к электросети. • Заполните фильтр молотым кофе и утрамбуйте без лишних усилий.

Кофе слишком быстро наливается	1. Молотый кофе слишком крупный. 2. Недостаточно кофе в фильтре.	• Используйте кофе более мелкого помола. • Наполните фильтр большим количеством кофе.
Кофе слишком слабый	1. Используется одинарный фильтр для эспрессо при приготовлении двойного эспрессо. 2. Молотый кофе слишком крупный.	• Используйте двойной фильтр для двойного эспрессо. • Используйте кофе более мелкого помола.

Если проблема не приведена в перечне
или не решается предложенным способом,
обратитесь к квалифицированному специалисту.

Гарантия

08

Официальная гарантия: 12 месяцев.
Срок службы: 3 года.

Период официальной гарантии и срока службы кофеварки отсчитывается с даты продажи конечному покупателю.

Негарантийные случаи

Изготовитель гарантирует отсутствие производственных дефектов и дефектов материалов при использовании устройства и зарядного устройства в соответствии с этой инструкцией.

Гарантия не распространяется на следующие случаи:

- Повреждения, возникшие из-за неправильного использования, механического или другого внешнего воздействия, контакта с жидкостью или огнём.
- Повреждения, возникшие из-за неквалифицированного вмешательства или ремонта у неквалифицированных специалистов.
- Естественный износ устройства и расходных материалов (фильтры, аккумуляторные источники питания и т. д.).

Изготовитель не несёт ответственности за ущерб, вызванный использованием не по назначению или с нарушением требований, установленных этой инструкцией. В случае неисправности обратитесь к квалифицированному специалисту.

Технические характеристики

09

Модель: TCM02EA

Тип товара	Кофеварка
Напряжение	220–240 В ~, 50 Гц
Мощность	1450 Вт
Материал корпуса	Пластик/сталь
Защита от поражения электротоком	Класс I
Давление	15 бар
Ёмкость резервуара для воды	1,4 л
Ёмкость резервуара для молока	0,4 л
Тип индикации	Светодиодная
Панель управления	Сенсорная
Встроенный капучинатор	Есть
Тип капучинатора	Автоматический
Откидная подставка для маленькой кружки	Есть
Настройка объёма порции	Есть
Подогрев кружки	Есть

Приготовление одновременно в 2 кружки	Есть
Длина электрошнура	0,7 м
Размеры	195×305×240 мм
Масса	3,9 кг

Комплектация

10

Наименование	Количество
Кофеварка	1 шт.
Фильтр для кофе	2 шт.
Темпер	1 шт.
Рожок	1 шт.
Поддон для капель	1 шт.
Решётка поддона для капель	1 шт.
Резервуар для воды	1 шт.
Резервуар для молока	1 шт.
Инструкция пользователя	1 шт.

Изготовитель постоянно работает над усовершенствованием устройств. В связи с этим форма, комплектация и технические характеристики кофеварки могут быть изменены без предварительного уведомления.

Если у устройства есть какие-либо различия с этой инструкцией, преимущественную силу имеет продукт.

Продукция сертифицирована в соответствии с законодательством РФ. Информацию о действующих сертификатах вы можете получить на сайте tuvio.ru.

Импортёр	ООО «Маркет.Трейд»
Адрес местонахождения	121099, Россия, Москва, Новинский бульвар, д. 8
Адрес электронной почты	info@tuvio.ru
Изготовитель	Винд Мобилити Текнолоджи (Пекин) Лимитед
Адрес местонахождения	Китай, Пекин, Донченг дистрикт, Нанчанг Хутонг 2, строение 1, 13Ф, пом. 11605
Страна производства	Китай
Дата изготовления	См. на устройстве
Версия	UM-02

EAC

Узнать больше
о бренде Tuvio
и связаться
с поддержкой

